monza

Ficha Técnica

MODELO: 2000

DESCRIPCIÓN:

Delantero: Recto; cierre central con 7 botones; 1 bolsillo de parche a la altura de pecho en lado izquierdo.
Espalda: Recta.
Manga: Sentada larga; puño abierto.
Cuello: Camisero.

TEJIDO:

COMPOSICIÓN	65% POLIÉSTER 35% ALGODÓN
GRAMAJE	106 g/m2
LIGAMENTO FUNDAMENTAL	TAFETAN
DENSIDAD	U: 52 h/cm T: 28 p/cm
RESISTENCIA A TRACCIÓN	U: 60 kgf T:30 kgf
SOLIDEZ DE LAS TINTURAS	
al lavado a 40ºC	4
al planchado	4
a la luz	4
al sudor	4
al cloro	
ENCOGIMIENTO lav. 40 ºC	2%
RESISTENCIA AL PILLING	4
ACABADOS ESPECIALES	

CONSERVACIÓN:

CROQUIS:

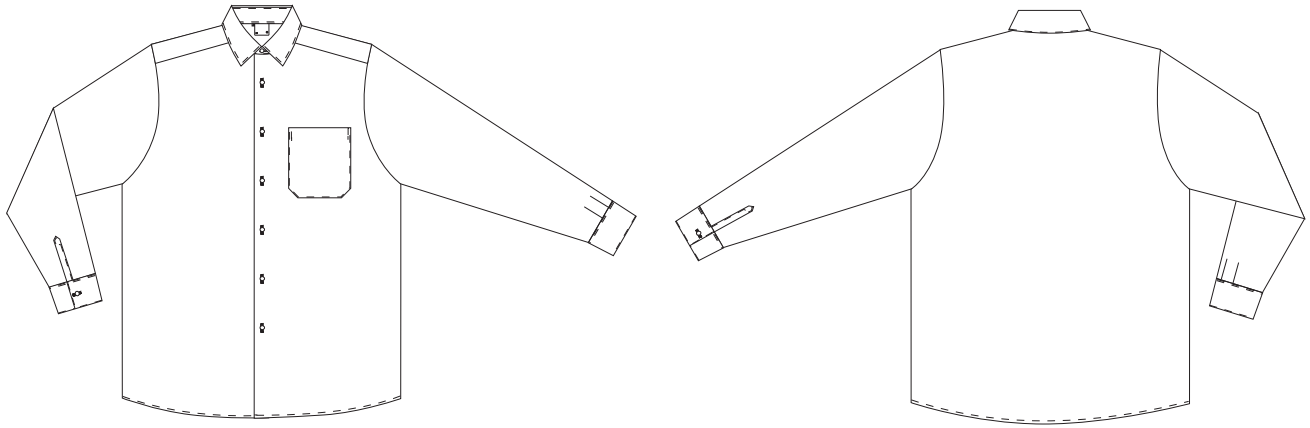

MEDIDAS:

	1	2	3	4	5	6	7	8	9
Contorno cuello	36	38	40	42	44	46	48	50	52