IT

NOTA INFORMATIVA: Prima di utilizzare il casco leggere attentamente le istruzioni, il non attenersi a quanto esposto potrebbe ridurre la sicurezza offerta dal casco. In caso di incidente con relative lesioni o addirittura decesso dovute ad un improprio utilizzo del casco, il fabbricante e/o il distributore declinano ogni responsabilità. Il presente casco è costruito in modo tale da assorbire l'energia di un impatto attraverso la distribuzione parziale ed il danneggiamento dei componenti essenziali. Questo casco deve essere utilizzato solo ed esclusivamente per l'attività per cui è stato certificato (vedi marcatura). Il casco è stato omologato per l'alpinismo, certificato secondo la normativa EN 12492:2012. La procedura di certificazione CE è stata effettuata dall'organismo notificato n° 0426, Italcert S.r.l. -Viale Sarca, 336 20126 Milano - Italia.
ATTENZIONE: Il casco non può sempre proteggere da lesioni. In particolar modo è bene considerare che nessun casco è in grado di proteggere la testa dalle forze generate da impatti violenti. In seguito ad un urto violento anche se il danno non è visibile sostituire il casco, in quanto potrebbe aver esaurito la sua capacità di assorbire ulteriori urti e di fornire protezione prevista. Il casco oggetto del presente manuale è un Dispositivo di Protezione Individuale di II categoria e come tale è stato sottoposto a procedura di certificazione CE con applicazione dei requisiti previsti dagli Allegati V e VI del Regolamento UE 2016/425.
NOMENCLATURA ZENITH PL: 1. Calotta; 2. Fascia girotesta; 3. Sistema di regolazione taglia; 4. Cinturino sottogola; 5. Divaricatore laterale; 6. Fibbia; 7. Clip ferma lampada; 8. Fessura laterale per inserimento protezioni antirumore; 9. Fessura laterale per inserimento adattatore visiera; 10. Etichetta marcatura.
NOMENCLATURA SUPERPLASMA PL: 1. Calotta; 2. Fascia girotesta; 3. Sistema di regolazione taglia; 4. Cinturino sottogola; 5. Divaricatore laterale; 6. Fibbia; 7. Clip ferma lampada; 8. Foro per montaggio adattatori protezione antirumore; 9. Foro per montaggio adattatore visiera; 10. Etichetta marcatura.
ISTRUZIONI D'USO: A titolo preventivo è imperativo indossare il casco durante tutto lo svolgimento dell'attività. Per un'adeguata protezione, è importante che il casco sia della propria taglia e ben calzato sulla testa in modo da offrire il massimo comfort e sicurezza. Il casco deve essere regolato per adattarsi all'utilizzatore, per esempio le cinghie devono essere posizionate in modo tale da non coprire le orecchie, la fibbia deve trovarsi lontano dall'osso mandibolare e le cinghie e la fibbia insieme devono essere regolate in modo tale da essere entrambe confortevoli e ben ferme. Con il cinturino sottogola ben allacciato e regolato correttamente verificate sempre che il casco non comprima eccessivamente la testa né tanto meno si muova liberamente avanti e indietro (vedi Fig. 1).
REGOLAZIONI CASCO: Indossare il casco e adatta la taglia, ruotando la rotella posteriore (in senso orario per stringere la taglia e antiorario per allargarla) o semplicemente (solo per le versioni provviste) avvicinando i due elementi di chiusura rapida fino ad ottenere la tensione desiderata (Fig. 2). Posizionare il sistema di regolazione taglia nella zona nucale, come illustrato (Fig. 3), inclinandolo e regolandolo in altezza. Allacciare il cinturino inserendo una fibbia nell'altra fino a sentire lo scatto di bloccaggio (Fig. 4a). Tirare il cinturino sottogola per verificare che la fibbia sia bloccata (Fig. 5). Regolare la lunghezza per fissare saldamente il casco sulla vostra testa. L'anello in gomma deve essere posizionato sulla parte terminale del nastro per evitare che esso penzoli. Regolare il divaricatore laterale del cinturino sottogola, facendolo scorrere sulle fettucce fino a trovare la posizione desiderata al di sotto dell'orecchio (Fig. 6). Per togliere il casco dalla testa aprire il cinturino sottogola premendo contemporaneamente i pulsanti laterali della fibbia (Fig. 4b).
PARTI DI RICAMBIO: Sono vietate modifiche, sostituzioni e/o rimozioni di uno o qualsiasi dei componenti originali del casco se non autorizzate dal fabbricante. Utilizzare solo ricambi originali KASK. Il casco non deve essere modificato allo scopo di accogliere altri accessori diversi da quelli descritti sotto. In caso di necessità contattare il rivenditore o direttamente il fabbricante.
ACCESSORI: adattatori per aggancio visiera – adattatori per aggancio cuffie - adesivi rifrangenti –protezione nucale – sombrero – cuffie antirumore – visiera per protezione degli occhi (EN166) – schermo facciale (EN166) – protettore a rete in plastica (EN1731) – protettore a rete in metallo (EN1731) – imbottitura di ricambio – imbottitura invernale.
Verificare presso il rivenditore o fabbricante l'effettiva disponibilità degli accessori sopra elencati. Attenersi alle istruzioni di uso e di montaggio allegate all'accessorio. Utilizzare esclusivamente accessori approvati dal fabbricante.
CONTROLLO: Prima di utilizzare il casco verificarne l'integrità in tutte le sue parti. In seguito ad un urto violento anche se il danno non è visibile sostituire il casco, in quanto potrebbe aver esaurito la sua capacità di assorbire ulteriori urti e di fornire protezione prevista.
PULIZIA: Pulire il casco (ed eventuali accessori) utilizzando esclusivamente acqua, sapone neutro e un panno morbido e pulito, lasciandolo asciugare in maniera naturale a temperatura ambiente. L'imbottitura interna può essere rimossa e lavata a mano in acqua fredda o in lavatrice (max. 30°C). Evitare assolutamente l'uso di detergenti chimici e di solventi.
CONSERVAZIONE: Quando non utilizzato, è preferibile conservare il casco ad una temperatura compresa tra i 5°C e i 35°C, protetto dalla luce solare diretta e lontano da fonti di calore, si consiglia di riporre il casco nella confezione originale.
APPLICAZIONE ADESIVI: Se non conformi con le specifiche del costruttore non applicare adesivi, solventi, etichette autoadesive e vernici. Qualsiasi intervento o modifica non prevista possono pregiudicare la funzione protettiva del casco.
TRASPORTO: Data la tipologia del dispositivo (casco) non sono previsti particolari accorgimenti per il trasporto.
PRECAUZIONI: Non utilizzare il casco come sostegno o appoggio o contenitore. Non comprimerlo. Non lasciarlo cadere. Evitare il contatto con oggetti appuntiti o taglienti. Non utilizzare al di fuori dell'intervallo di temperatura -20°C +35°C. Evitare di afferrare il casco dal regolatore taglia. Proteggere da agenti chimici.
DURATA: La durata di vita del casco dipende dal verificarsi di diversi fattori degenerativi, inclusi gli sbalzi di temperatura, l'esposizione alla luce diretta solare, l'utilizzo più o meno intenso. Il casco deve essere controllato periodicamente, e comunque prima di ogni utilizzo, per accertare la presenza di eventuali danni come fessure, scollamenti, deformazioni, scrostamenti, che costituiscono elementi rivelatori dello stato di deterioramento del casco. Gli elementi che hanno subito urti di sensibile entità devono essere sostituiti anche se non presentano segni evidenti di danneggiamento. La durata massima di questo prodotto è di 10 anni dalla data di produzione. Dopo tale periodo il casco deve essere eliminato perché con il tempo la protezione diminuisce a causa dell'invecchiamento dei materiali. La data di produzione è riportata all'interno del casco.
REVISIONE: Oltre al normale controllo visivo prima di ogni utilizzo, un controllore competente deve eseguire un esame approfondito con almeno frequenza annua. La registrazione dei controlli deve essere effettuata su una scheda di controllo che contenga in dettaglio riferimenti a: tipo, modello, dati del fabbricante, lotto o numero di serie, date di acquisto, scadenza e primo utilizzo, data dell'ispezione ed eventuali note. Non rimuovere etichette o marcature e controllarne la leggibilità. Se si dovessero riscontrare tagli, abrasioni o qualunque altro danno, prima di riutilizzare il casco contattare il produttore per farlo esaminare.
GARANZIA 3 ANNI: KASK garantisce il prodotto per 3 anni per ogni difetto di materiali o di fabbricazione. Sono escluse dalla garanzia difettosità riconducibili a normale usura del prodotto, modifiche, cattiva conservazione, manutenzione impropria o utilizzi differenti da quelli per cui il dispositivo è stato certificato.
MARCATURA/ETICHETTATURA: Informazioni contenute all'interno del casco, stampate su etichetta, da non rimuovere per nessun motivo.
RESPONSABILITÀ: KASK Spa declina ogni responsabilità per eventuali danni diretti e indiretti, accidentali o intenzionali, causati da un utilizzo improprio dei prodotti KASK. L'utilizzatore si assume tutti i rischi derivanti da un impiego non corretto dei prodotti KASK.
DICHIARAZIONE DI CONFORMITÀ: Per avere copia della Dichiarazione di Conformità UE di questo dispositivo visita il sito web www.kask.com.

EN

MANUFACTURER'S INSTRUCTIONS: Read the instructions carefully before using the helmet; the failure to observe them could reduce the safety offered by the helmet. The manufacturer and/or the distributor cannot accept any liability in the event of an accident resulting in personal injury or even death due to improper use of the helmet. This helmet is designed to absorb the energy of an impact through partial distribution or damage to essential components. This helmet should only be used for the activity it is certified for (see marking). The helmet is approved for mountaineering and it is certified according to EN 12492:2012. The CE certification procedure was carried out by notified body number 0426, Italcert S.r.l. - Viale Sarca, 336 20126 Milan - Italy.
CAUTION: The helmet cannot provide full protection against injury. In particular, it is important to remember that no helmet can protect the head from the forces generated by violent impacts. Following a violent impact even if the damage is not visible replace the helmet, as it may have exhausted its ability to absorb further impacts and provide the expected protection. The helmet object of this manual is a type II Personal Protection Device and as such was subjected to EC-type Certification procedure with application of the requirements laid down in annexes V and VI to the EU Regulation 2016/425.
NOMENCLATURE ZENITH PL: 1. Shell; 2. Headband; 3. Size adjustment system; 4. Chin strap; 5. Lateral retractor; 6. Buckle; 7. Lamp clip; 8. Hole for mounting hearing protection; 9. Hole for mounting visor adapter; 10. Marking Label.
NOMENCLATURE SUPERPLASMA PL: 1. Shell; 2. Headband; 3. Size adjustment system; 4. Chin strap; 5. Lateral retractor; 6. Buckle; 7. Lamp clip; 8. Hole for mounting hearing protection; 9. Hole for mounting visor adapter; 10. Marking Label.
INSTRUCTIONS FOR USE: As a preventive measure, it is essential to wear a helmet at all times while riding. For adequate protection, the helmet must be the right size and fit the head perfectly so as to offer maximum comfort and safety. The helmet must be adjusted to fit the wearer, for instance, the straps should be positioned so as not to cover the ears, the buckle must be located away from the jawbone and the straps and buckle together must be adjusted in such a way as to be both comfortable and close fitting. With the chin strap fastened and correctly adjusted, always check that the helmet does not squeeze the head nor moves freely back and forth (see Fig. 1).
HELMET ADJUSTMENTS: Wear the helmet and adapt the size by turning the rear wheel (clockwise to tighten the size and counter-clockwise to enlarge it) or simply (only for models equipped) by drawing the two quick-closing elements to obtain the desired tension (Fig. 2). Position the size adjustment system in the nuchal area as shown (Fig. 3), tilting it and adjusting it in height. Fasten the chinstrap by inserting one buckle strap into the other until it clicks into place (Fig. 4a). Pull the chin strap to check that the buckle is locked (Fig. 5). Adjust the length of the chin strap to firmly secure the helmet on your head. The rubber ring must be positioned on end of the tape to prevent it dangling. Adjust the lateral retractor of the chin strap by sliding it along the straps until you find the desired position below the ear (Fig. 6). To remove the helmet from the head, open the chin strap by simultaneously pressing the buttons on each side of the buckle (Fig. 4b).
SPARE PARTS: Changes, replacements and/or removals of one or any of the original components of the helmet are prohibited unless authorized by the manufacturer. Only use original KASK spare parts. The helmet should not be modified to accommodate other accessories other than those described below. If necessary, contact your retailer or the manufacturer directly.
ACCESSORIES: visor attachment adapters - headset attachment adapters - reflective stickers - neck protection - sombrero - earmuffs - eye protection visor (EN166) - face shield (EN166) - plastic mesh protector (EN1731) - metal mesh protector (EN1731) - replacement padding - winter padding.
Check with your retailer or manufacturer the actual availability of the accessories listed above. Follow the installation and operating instructions supplied with the accessory. Only use accessories approved by the manufacturer.
CHECK: Before using the helmet, check its integrity in all its parts. Following a violent impact even if the damage is not visible replace the helmet, as it may have exhausted its ability to absorb further shocks and provide the expected protection.
CLEANING: Clean the helmet (and any accessories) using only water, mild soap and a soft, clean cloth, and let it air dry at room temperature. The internal padding can be removed and washed by hand in cold water or in the washing machine (max. 30°C). Never use chemical cleaning products or solvents.
STORAGE: When not in use, it is best to keep the helmet at a temperature between 5°C and 35°C, protected from direct sunlight and away from heat sources; we recommend storing the helmet in its original package.
APPLICATION OF ADHESIVES: Do not apply adhesives, solvents, stickers and paint if not in compliance with the manufacturer's specifications. Any repair or modification not foreseen may adversely affect the protective function of the helmet.
TRANSPORT: Given the type of the device (helmet) there are no special measures provided for transport.
PRECAUTIONS: Do not use the helmet as a base or support or container. Do not compress it. Do not drop it. Avoid contact with sharp or dangerous objects. Do not use outside of the temperature range -20°C and +35°C. Avoid picking up the helmet by the size adjuster. Protect against chemical agents.
LIFE: The useful life of the helmet depends on the occurrence of different degenerative factors, including changes in temperature, exposure to direct sunlight, and frequency of use. The helmet must be checked regularly, and before each use, to detect the presence of any damage such as cracks, detachments, deformities, peeling that represent factual elements of the state deterioration of the helmet. Helmets that have suffered an impact of substantial magnitude should be replaced even if they do not show obvious signs of damage. The maximum lifespan of this product is 10 years from the date of manufacture. After this period, the helmet should be eliminated because the protection is reduced over time due to the aging of the materials. The manufacturing date is printed inside the helmet.
REVISION: In addition to the normal visual inspection before each use, a competent inspector should perform a thorough examination at least once a year. Registration of inspections must be conducted on a control board that contains detailed references to: type, model, manufacturer's data, batch or serial number, purchase date, expiry and first use, date of inspection and any notes. Do not remove labels or markings and check their readability.
If you encounter cuts, abrasions or any other damage, contact the manufacturer for inspection before using the helmet.
3 YEAR WARRANTY: KASK guarantees the product for 3 years for defects in materials or workmanship. The warranty does not cover defects caused by normal wear and tear, modifications, incorrect storage, improper maintenance or uses other than those for which the device has been certified.
MARKINGS/LABELLING: The information contained on the inside of the helmet, printed on the label, should not be removed for any reason.
RESPONSIBILITY: KASK S.p.a. declines all responsibility for any direct or indirect damage, accidental or deliberate, caused by improper use of KASK products. The user assumes all risks arising from an improper use of KASK products.
DECLARATION OF CONFORMITY: To obtain a copy of the EU Declaration of Conformity, visit the website www.kask.com.

DE

INFORMATIONSHINWEIS: Lesen Sie die Anweisungen sorgfältig durch, bevor Sie den Helm verwenden; das Nichtbeachten der Hinweise könnte die Sicherheit des Helms verringern. Bei Unfällen mit Folge von Verletzungen oder sogar Tod, die auf eine unsachgemäße Benutzung des Helms zurückzuführen sind, entzieht sich der Hersteller und/oder Vertriebshändler jeglicher Haft. Dieser Helm ist so gebaut, dass er die Energie eines Aufpralls über die partielle Verteilung oder die Beschädigung der wesentlichen Komponenten abfängt. Dieser Helm darf nur und ausschließlich für die Tätigkeit benutzt werden, für die er zertifiziert wurde (siehe Kennzeichnung). Der Helm ist für die Bergsport genehmigt und gemäß der Norm EN 12492:2012 zertifiziert. Der Zertifizierungsprozess wurde von der benannten Stelle Nr. 0426, Italcert S.r.l Viale Sarca, 336 20126 Mailand - Italien durchgeführt.
ACHTUNG: Der Helm kann nicht immer vor Verletzungen schützen. Es ist insbesondere wichtig zu beachten, dass kein Helm in der Lage ist den Kopf gegen die durch einen heftigen Aufprall erzeugten Kräfte zu schützen. Nach einem heftigen Aufprall ist der Helm in jedem Fall zu ersetzen, auch dann, wenn er keine sichtbare Beschädigung aufweist; seine Fähigkeit, weitere Schläge zu absorbieren, könnte erschöpft sein. Der im vorliegenden Handbuch beschriebene Schutzhelm ist eine persönliche Schutzausrüstung der Kategorie II, und als solche ist er in einem Konformitätsbewertungsverfahren für das CE-Zertifikat unter Anwendung der in Anlage V und VI der EU-Verordnung 2016/425 vorgesehenen Anforderungen überprüft worden.
NOMENKLATUR ZENITH PL: 1. Schale; 2. Kopfband; 3. Größenverstellsystem; 4. Kinnriemen; 5. Seitlicher Retraktor; 6. Schließe; 7. Halteclip für Stirnlampe; 8. Öffnung zum Einführen des Hörschutzes; 9. Öffnung zum Einführen des Visier-Adapters 10. Markierungsschild.
NOMENKLATUR SUPERPLASMA PL: 1. Schale; 2. Kopfband; 3. Größenverstellsystem; 4. Kinnriemen; 5. Seitlicher Retraktor; 6. Schließe; 7. Halteclip für Stirnlampe; 8. Öffnung zum Einführen des Hörschutzes; 9. Öffnung zum Einführen des Visier-Adapters 10. Markierungsschild.
GEBRAUCHSANWEISUNGEN: Der Helm muss als vorbeugende Maßnahme während des gesamten Ablaufs der Aktivität getragen werden. Für einen angemessenen Schutz ist es wichtig, dass der Helm die richtige Größe hat und sich dem Kopf perfekt anpasst, um maximalen Komfort und Sicherheit zu bieten. Der Helm muss an den Träger angepasst werden, beispielsweise müssen die Riemen so positioniert werden, dass sie die Ohren nicht bedecken, die Schnalle darf sich nicht am Kieferknochen befinden, Riemen und Schnalle zusammen müssen so angepasst werden, dass die sowohl bequem angebracht sind, als auch eng am Kopf anliegen. Bei geschlossenem und richtig angepassten Kinnriemen, stellen Sie stets sicher, dass der Helm den Kopf weder quetscht, noch sich frei hin und her bewegt (siehe Abb. 1).
HELMEINSTELLUNGEN: Setzen Sie den Helm auf und passen Sie die Größe an, indem Sie das hintere Rad drehen (im Uhrzeigersinn, um den Helm enger zu machen und gegen den Uhrzeigersinn, um ihn weiter zu stellen) oder einfach (nur für ausgestattete Modelle), indem Sie die beiden Schnellschlusselemente ziehen, bis Sie die gewünschte Spannung erreicht haben (Abb. 2). Positionieren Sie das Größenverstellsystem im Nackenbereich wie gezeigt (Abb. 3), indem Sie es neigen und dessen Höhe anpassen. Schließen Sie den Kinnriemen, indem Sie die beiden Verschlusselemente ineinander schieben, bis sie mit einem Klick einrasten (Abb. 4a). Kontrollieren Sie durch Ziehen am Kinnriemen, ob der Verschluss eingerastet ist (Abb. 5). Stellen Sie den Kinnriemen ein, um den Helm fest am Kopf zu befestigen. Der Gummiring muss auf dem Endbereich des Gurtbands positioniert sein, um zu vermeiden, dass dieses hin und her pendelt. Regulieren Sie den seitlichen Retraktor des Kinnriemens, indem Sie ihn auf den Bändern bis in die gewünschte Position unter dem Ohr gleiten lassen (Abb. 6) Für das Abnehmen des Helms vom Kopf den Kinnriemen durch gleichzeitiges Drücken der seitlichen Schnallenknöpfe öffnen.
ERSATZTEILE: Es ist verboten, ein oder mehrere Originalbauteil/e des Helms auszutauschen und/oder zu entfernen, es sei denn, mit Einverständnis des Herstellers. Verwenden Sie nur Original KASK-Ersatzteile. Der Helm darf nicht abgeändert werden, um andere als die unten beschriebenen Zubehörteile anzubringen. Bei Bedarf wenden Sie sich an Ihren Händler oder direkt an den Hersteller.
ZUBEHÖR: Visieradapter – Adapter für Ohrkapseln - reflektierende Aufkleber- Nackenschutz - Sombrero - Gehörschutz -Augenschutzvisier (EN166) - Gesichtsschutz (EN166) - Schutzvorrichtung aus Kunststoffgitter (EN1731) - Schutzvorrichtung aus Metallgitter (EN1731) - Ersatzpolsterung - Winterpolsterung.
Überprüfen Sie bei Ihrem Händler die tatsächliche Verfügbarkeit der oben aufgeführten Zubehörteile. Befolgen Sie die mit dem Zubehörteil mitgelieferten Installations-- und Betriebsanweisungen. Es dürfen nur Zubehörteile verwendet werden, die vom Herstellerunternehmen zugelassen sind.
ÜBERPRÜFEN: Überprüfen Sie alle Teile auf Unversehrtheit, bevor Sie den Helm verwenden. Nach einem heftigen Aufprall ist der Helm in jedem Fall zu ersetzen, auch dann, wenn er keine sichtbare Beschädigung aufweist; seine Fähigkeit, weitere Schläge zu absorbieren, könnte erschöpft sein.
REINIGUNG: Den Helm (und jegliches Zubehör) ausschließlich mit Wasser, neutraler Seife und einem weichen und sauberen Tuch abreiben und ihn dann bei Zimmertemperatur an der Luft trocknen lassen. Die innere Polsterung kann entfernt werden und von Hand in kaltem Wasser oder in der Waschmaschine (max. 30°C) gewaschen werden. Der Einsatz von chemischen Reinigungsmitteln oder Lösungsmitteln ist streng verboten.
AUFBEWAHRUNG: Wenn der Helm nicht benutzt wird, sollte er bei einer Temperatur zwischen 5°C und 35°C, vor direkter Sonnenbestrahlung geschützt und nicht in der Nähe von Wärmequellen aufbewahrt werden; es empfiehlt sich, ihn in der Originalverpackung aufzubewahren.
ANBRINGUNG VON AUFKLEBERN: Falls nicht mit den Spezifikationen des Herstellers konform, keine Aufkleber, Lösungsmittel, selbstklebende Etiketten und Lackfarben auf dem Helm anbringen bzw. auftragen. Jegliche unvorhergesehene Reparatur oder Veränderung können die Schutzfunktion des Helms beeinträchtigen.
TRANSPORT: Aufgrund der Typologie der Ausrüstung (Helm) sind keine besonderen Maßnahmen für den Transport zu ergreifen.
VORSICHTSMASSNAHMEN: Verwenden Sie den Helm nicht als Sockel, Stütze oder Behälter. Drücken Sie ihn nicht zusammen. Lassen Sie ihn nicht fallen. Vermeiden Sie den Kontakt mit scharfen oder gefährlichen Objekten. Verwenden Sie ihn im Außenbereich nicht bei Temperaturen unter -20°C oder über +35°C. Vermeiden Sie, den Helm mithilfe des seitlichen Grössenverstellers hochzunehmen. Schützen Sie ihn vor Chemikalien.
LEBENSDAUER: Die Lebensdauer des Helms hängt von verschiedenen degenerierenden Faktoren ab, einschließlich Temperaturschwankungen, Aussetzung von direktem Sonnenlicht, sowie mehr oder weniger intensive Nutzung. Der Helm muss regelmäßig und vor jedem Gebrauch auf eventuell vorhandene Schäden, wie Risse, Ablösungen, Verformungen, Abplatzen der Oberfläche, welche Anzeichen für den Abnutzungszustand des Helms sind, überprüft werden. Helme, die Stöße größeren Umfangs erlitten haben, müssen auch dann ausgetauscht werden, wenn keine sichtbaren Schäden sichtbar sind. Die maximale Lebensdauer dieses Produkts beträgt 10 Jahre ab dem Herstellungsdatum. Nach dieser Zeitdauer sollte der Helm entsorgt werden, da der Schutz mit der Zeit aufgrund der Materialien abnimmt. Das Herstellungsdatum ist auf die Innenseite des Helms gedruckt.
ÜBERPRÜFUNG: Zusätzlich zur normalen visuellen Inspektion vor jedem Gebrauch sollte mindestens einmal im Jahr ein kompetenter Inspektor eine gründliche Untersuchung des Helms durchführen. Die Inspektionen müssen auf einem Controlboard festgehalten werden, das detaillierte Informationen hinsichtlich der folgenden Punkte enthält: Typ, Modell, Herstellerdaten, Batch- oder Seriennummer, Kaufdatum, Ablaufdatum und Erstgebrauch, Inspektionsdatum und jegliche Bemerkungen. Entfernen Sie nicht die Etiketten oder Markierungsschilder und überprüfen Sie diese auf ihre Lesbarkeit . Stoßen Sie auf Schnitte, Abrieb oder jegliche andere Schäden und setzen Sie sich vor Gebrauch mit dem Hersteller bezüglich einer Inspektion in Verbindung.
DREIJÄHRIGE GARANTIE: KASK gewährt eine dreijährige Garantie im Hinblick auf Materialien oder Verarbeitung für dieses Produkt. Die Garantie schließt keine durch normale Abnutzung, Abänderungen, falsche Lagerung, unsachgemäße Wartung oder andere Gebräuche als die, für die der Helm zertifiziert wurde verursachte Defekte mit ein.
KENNZEICHNUNG/ETIKETTIERUNG: Informationen in der Helminnenseite, auf einem Etikett eingeprägt, darf aus keinem Grund entfernt werden.
HAFTUNG: KASK Spa lehnt jegliche Haftung für direkte oder indirekte Schäden ab, die aus einem unsachgemäßen Gebrauch der KASK-Produkte entstehen, unabhängig davon, ob diese versehentlich oder absichtlich verursacht wurden Der Nutzer ist verantwortlich für jegliche Risiken, die aus einem unsachgemäßen Gebrauch der KASK-Produkte entstehen.
KONFORMITÄTSERKLÄRUNG: Um eine Kopie der EU-Konformitätserklärung dieser Ausrüstung zu erhalten, besuchen Sie die Website www.kask.com.

FR

NOTE D'INFORMATION: Avant d'utiliser le casque, lisez attentivement les consignes d'utilisation ; tout manquement à cette recommandation pourrait nuire à la sécurité offerte par le casque. Le fabricant et/ou le distributeur déclinent toute responsabilité en cas d'incident entraînant des blessures graves voire mortelles et qui serait dû à une mauvaise utilisation du casque. Ce casque a été fabriqué de façon à absorber l'énergie produite par un impact à travers la distribution partielle ou l'endommagement des composants essentiels. Ce casque doit être utilisé uniquement et strictement pour l'activité pour laquelle il a été homologué (voir le marquage). Le casque est conforme pour l' alpinisme, il est certifiée selon la norme EN 12492:2012. La procédure d'homologation CE a été effectuée par l'organisme notifié n°0426, Italcert S.r.l. - Viale Sarca, 336 20126 Milan - Italie.
ATTENTION: Le casque ne protège jamais totalement son porteur contre les blessures. En particulier, il ne faut jamais oublier qu'aucun casque ne saurait protéger la tête contre la force générée par des impacts particulièrement violents. Suite à un impact violent, même si le casque ne présente aucun dégât visible, il doit être remplacé, car il pourrait avoir épuisé sa capacité à absorber des impacts et donc à fournir la protection attendue. Le casque objet de ce manuel est un Appareil de protection individuelle de catégorie de type II, et il a en tant que tel été soumis à une procédure d'inspection type CE avec application des exigences prévues par les Annexes V et VI du Règlement UE 2016/425.
NOMENCLATURE ZENITH PL: 1. Coque ; 2. Bandeau ; 3. Système d'ajustement de la taille ; 4. Bride jugulaire ; 5. Rétracteur latéral ; 6. Boucle ; 7. Clip de fixation pour lampe ; 8. Fente latérale pour insérer la protection auditive ; 9. Fente latérale pour insérer l'adaptateur pour visière ; 10. Étiquette de marquage.
NOMENCLATURE: 1. Coque; 2. Bandeau; 3. Système d'ajustement de la taille; 4. Bride jugulaire; 5. Rétracteur latéral; 6. Boucle; 7. Clip de fixation pour lampe; 8. Fente latérale pour insérer la protection auditive; 9. Fente latérale pour insérer l'adaptateur pour visière; 10. Étiquette de marquage.CONSIGNES D'UTILISATION: Par mesure de précaution, il est impératif de porter le casque pour toute la durée de l'activité. Pour une protection adéquate, il est important que le casque soit de la bonne taille et soit bien enfoncé sur la tête, de façon à garantir confort et sécurité. Le casque doit être réglé pour s'ajuster à son porteur, par exemple, les sangles doivent être positionnées de façon à ne pas recouvrir les oreilles, la boucle doit se trouver loin de l'os mandibulaire et les sangles et la boucle doivent être réglées de façon à être toutes deux à la fois confortables et bien ajustées. Une fois la bride bien attachée et correctement réglée, toujours vérifier que le casque ne comprime pas la tête et ne puisse pas bouger librement en avant et en arrière (voir Fig. 1).
RÉGLAGE DU CASQUE: Mettez le casque et ajustez sa taille en tournant la roue arrière (dans le sens horaire pour resserrer la tailler, et dans le sens antihoraire pour l'agrandir) ou simplement (pour les modèles équipés) en tirant sur les deux fermetures rapides pour obtenir la tension désirée (fig. 2). Positionnez le système d'ajustement de la taille au niveau de la nuque (fig. 3), en l'inclinant et en ajustant sa hauteur. Attacher la jugulaire en insérant l'une des boucles dans l'autre jusqu'à entendre le clic de blocage (fig. 4a). Tirer sur la bride jugulaire pour s'assurer que la boucle est bien attachée (fig. 5). Réglez la longueur de la bride jugulaire pour fixer fermement le casque sur votre tête. L'anneau en caoutchouc doit être positionné tout au bout de la lanière afin qu'il ne pende pas. Ajuster le rétracteur latéral de la bride jugulaire en le faisant glisser le long des brides jusqu'à obtenir la position voulue derrière l'oreille (fig. 6) Pour enlever le casque de sur votre tête, ouvrez la bride jugulaire en appuyant en même temps sur les deux boutons latéraux de la boucle (fig 4b).
PIÈCES DE RECHANGE: Tout changement, remplacement et/ou suppression d'une ou plusieurs composants d'origine du casque sont interdits à moins d'avoir été expressément autorisés par le fabricant. Utilisez uniquement des pièces de rechange d'origine KASK. Le casque ne doit pas être modifié pour y ajouter d'autres accessoires que ceux décrits ci-dessous. En cas de doute, contactez votre revendeur ou directement le fabricant.
ACCESSOIRES: Adaptateurs de fixation pour visière - adaptateurs pour fixation casque - étiquettes réfléchissantes - couvre-casque - protection nuque - cache-oreille - visière de protection pour les yeux (EN166) - écran facial (EN166) - visière à maille en plastique (EN1731) - visière à maille en métal - (EN1731) - doublure de rechange - doublure hivernale. Vérifiez auprès de votre revendeur ou du fabricant si les accessoires listés ci-dessus sont disponibles. Suivre les instructions d'installation et d'utilisation fournies avec l'accessoire. Utiliser uniquement des accessoires approuvés par le fabricant.
VÉRIFICATIONS: Avant d'utiliser le casque, vérifier l'intégrité de chacune de ses pièces. Suite à un impact violent, même si le casque ne présente aucun dégât visible, il doit être remplacé, car il pourrait avoir épuisé sa capacité à absorber des chocs et donc à fournir la protection attendue.
ENTRETIEN: Nettoyer le casque(et les éventuels accessoires) en utilisant exclusivement de l'eau, du savon neutre et un chiffon doux et propre, puis laisser sécher à l'air libre et à température ambiante. La doublure interne peut être retirée et lavée à la main à l'eau froide, ou bien en machine (à maximum 30°C). Évitez catégoriquement d'utiliser des détergents chimiques et des solvants.
RANGEMENT: Lorsque le casque n'est pas utilisé, il est préférable de le conserver dans un lieu où la température se situe entre 5°C et 35°C, à l'abri des rayons du soleil et loin de toute source de chaleur, nous vous recommandons également de ranger le casque dans son emballage d'origine.
APPLICATION D'AUTOCOLLANTS: Ne pas appliquer d'autocollants, de solvants, d'étiquettes ou de peinture non conformes aux spécifications du fabricant. Toute réparation ou modification non prévue peut nuire à la fonction protectrice du casque.
TRANSPORT: Étant donné la typologie de cet appareil (casque), aucun moyen particulier n'a été prévu pour son transport.
PRÉCAUTIONS: Ne pas utiliser le casque comme base, comme support ou comme contenant. Ne pas compresser. Ne pas laisser tomber. Éviter tout contact avec les objets coupants ou dangereux. Ne pas utiliser en dehors d'une plage de température allant de -20°C à +35°C. Ne pas soulever le casque par l'ajusteur de taille. Protège contre les agents chimiques.
DURÉE: La durée de vie du casque dépend de différents facteurs de dégénérescence, y compris les écarts de température, l'exposition à la lumière directe du soleil, l'utilisation plus ou moins intense. Le casque doit être vérifié régulièrement, et avant chaque utilisation, afin de détecter la présence de dommages éventuels tels que des fissures, des décollements, des déformations ou des écailles, qui constituent des indices de l'état de détérioration du casque. Les éléments qui ont subi des chocs importants doivent être remplacés même s'ils ne présentent pas de signes visibles de dommages. La durée de vie maximale d'un produit est de 10 ans à compter de la date de fabrication. Une fois cette durée écoulée, le casque doit être mis au rebut car avec le temps, l'usure des matériaux réduit la qualité protectrice du casque. La date de fabrication est imprimée à l'intérieur du casque.
RÉVISION: en plus de l'inspection visuelle normale à effectuer avant chaque utilisation, un inspecteur qualifié doit effectuer un examen complet du casque au moins une fois par an. Chaque inspection doit être notée sur une fiche de contrôle, avec des références détaillées comprenant : le type, le modèle, les informations du fabricant, le numéro de lot ou de série, la date d'achat, d'expiration et de première utilisation, la date d'inspection et toute remarque éventuelle. Ne jamais retirer les étiquettes ou les symboles, et vérifier qu'ils sont bien lisibles.
Si vous constatez des entailles, des marques d'abrasion ou tout autre dommage, contactez le fabricant pour effectuer une inspection avant toute utilisation du casque.
GARANTIE 3 ANS: KASK offre une garantie de 3 ans pour tout défaut de matériau ou de fabrication. La garantie ne couvre pas les défauts dus à une usure normale du produit, des modifications, un stockage inadéquat, un entretien inapproprié ou des usages différents de ceux pour lesquels il a été certifié.
MARQUAGE/ÉTIQUETAGE: Informations contenues à l'intérieur du casque, imprimées sur l'étiquette, à n'enlever sous aucun prétexte.
RESPONSABILITÉ: KASK Spa décline toute responsabilité pour tout dommage direct ou indirect, accidentel ou délibéré, provoqué par une mauvaise utilisation des produits KASK. L'utilisateur assume pleinement tous les risques encourus à cause d'une mauvaise utilisation des produits KASK.
DECLARATION DE CONFORMITE : Pour obtenir une copie de la Déclaration de conformité UE de ce dispositif, rendez-vous sur le site Web www.kask.com.

ES

INSTRUCCIONES DEL FABRICANTE: Lea atentamente las instrucciones antes de usar el casco. No atenerse a lo expuesto podría reducir la seguridad provista por el casco. En caso de accidente con lesiones relativas o incluso fallecimiento debido a un uso inapropiado del casco, el fabricante y/o distribuidor declinan cualquier responsabilidad. El presente casco está fabricado de modo tal que absorba la energía de un impacto mediante la distribución parcial o el deterioro de los componentes esenciales. Este casco debe ser utilizado solo y exclusivamente para las actividades para las que ha sido certificado (ver marcado). El casco ha sido homologado para el alpinismo, cuenta con el certificado EN 12492:2012. El procedimiento de certificación CE ha sido efectuado por el organismo notificado n° 0426, Italcert S.r.l. -Viale Sarca, 336 20126 Milán (Italia).
ATENCIÓN: El casco no siempre puede proteger de las lesiones. En particular, debe considerarse que ningún casco es capaz de proteger la cabeza de las fuerzas generadas por impactos violentos. Después de un golpe violento, incluso si el daño no es visible, sustituya el casco puesto que podría haber agotado su capacidad para absorber nuevos impactos y proporcionar la protección esperada. El casco objeto del presente manual es un Dispositivo de Protección Individual de categoría II y como tal ha sido sometido al procedimiento de certificación CE con la aplicación de los requisitos previstos en los anexos V y VI del Reglamento (UE) 2016/425.
NOMENCLATURA ZENITH PL: 1. Protector; 2. Diadema; 3. Sistema de ajuste de tamaño; 4. Correa de barbilla; 5. Retractor lateral; 6. Cierre; 7. Clip de lámpara; 8. Ranura lateral para insertar protección auditiva; 9. Ranura lateral para insertar el adaptador del visor; 10. Etiqueta de marcado.
NOMENCLATURA SUPERPLASMA PL: 1. Protector; 2. Diadema; 3. Sistema de ajuste de tamaño; 4. Correa de barbilla; 5. Retractor lateral; 6. Cierre; 7. Clip de lámpara; 8. Ranura lateral para insertar protección auditiva; 9. Ranura lateral para insertar el adaptador del visor; 10. Etiqueta de marcado.
INSTRUCCIONES DE USO: A título preventivo, es imperativo usar el casco durante todo el desarrollo de la actividad. Para una protección adecuada, es importante que el casco sea de la talla apropiada y esté bien encajado sobre la cabeza de modo que ofrezca la máxima comodidad y seguridad. El casco debe regularse para adaptarse al usuario, por ejemplo, las correas deben colocarse de manera que no cubran las orejas, el cierre debe estar lejos del hueso mandibular y las correas y el cierre deben regularse de modo que ambos sean cómodos y se ajusten bien. Con la correa de la barbilla apretada y correctamente ajustada, verifique siempre que el casco no comprima la cabeza ni que se mueva libremente hacia adelante y atrás (ver Fig. 1).
AJUSTES DEL CASCO: Póngase el casco y adapte el tamaño girando la rueda trasera (sentido de las agujas del reloj para disminuir el tamaño y al contrario para aumentarlo) o simplemente (sólo en modelos equipados) tirando de los dos elementos de cierre rápido para obtener la tensión deseada (Fig. 2). Coloque el sistema de ajuste de tamaño en la zona de la nuca como se muestra (Fig. 3), inclinándolo y ajustándolo en altura. Abrochar la correa insertando un cierre en el otro hasta que haga clic (Fig. 4a). Tire de la correa de barbilla para comprobar que el cierre está bloqueado (Fig. 5). Regular la largura del barboquejo para fijar firmemente el casco a su cabeza. La anilla de goma debe colocarse en la parte final de la cinta para evitar que esta cuelgue. Ajuste el retractor lateral de la correa de la barbilla deslizándolo por las correas hasta que encuentre la posición deseada debajo de la oreja (Fig. 6). Para quitar el casco de la cabeza, abra la correa de la barbilla apretando a la vez los botones laterales del cierre (Fig. 4b).
PIEZAS DE RECAMBIO: Están prohibidos los cambios, repuestos y/o extracciones de componentes originales del casco a menos que lo autorice el fabricante. Sólo use piezas de recambio originales de KASK. El casco no debe modificarse con la finalidad de acoger otros accesorios diferentes a los descritos abajo. Si es necesario, póngase en contacto con el vendedor o con el fabricante directamente.
ACCESORIOS: Adaptadores de fijación de visera - Adaptadores para acoplar los auriculares - Adhesivos reflectores - Protección para la nuca - Sombrero - Orejeras - Visor de protección ocular (EN166) - protector facial (EN166) - Protector de malla de plástico (EN1731) - Protector de malla de metal (EN1731) - Acolchado de repuesto - Acolchado de invierno. Compruebe con su vendedor o fabricante la disponibilidad real de los accesorios enumerados arriba. Siga las instrucciones de instalación y de funcionamiento suministradas con el accesorio. Use sólo los accesorios aprobados por el fabricante.
REVISIÓN: Antes de usar el casco compruebe su integridad y todas sus piezas. Después de un golpe violento, incluso si el daño no es visible, sustituya el casco puesto que podría haber agotado su capacidad para absorber nuevos golpes y proporcionar la protección esperada.
LIMPIEZA: Limpie el casco (y cualquier accesorio) utilizando exclusivamente agua, jabón neutro y un paño suave y limpio, dejándolo secar de manera natural a temperatura ambiente. El acolchado interno puede ser retirado y lavado a mano con agua fría o en la lavadora (máx. 30 °C). Evitar completamente el uso de detergentes químicos y de disolventes.
CONSERVACIÓN: Cuando no sea utilizado, es preferible conservar el casco a una temperatura entre 5 °C y 35 °C, protegido de la luz solar directa y lejos de fuentes de calor. Se aconseja almacenar el casco en su embalaje original.
APLICACIÓN DE ADHESIVOS: No aplique adhesivos, disolventes, pegatinas ni pintura si no es conforme con las especificaciones del fabricante. Cualquier reparación o modificación no prevista puede afectar negativamente a la función protectora del casco.
TRANSPORTE: Dada la tipología del dispositivo (casco) no se prevén medidas particulares para el transporte.
PRECAUCIONES: No ese el casco como base, soporte o contenedor. No lo comprima. No lo deje caer. Evite el contacto con objetos afilados o peligrosos. No lo use en un intervalo de temperatura entre -20 °C y +35 °C. Evite agarrar el casco por el regulador de tamaño. Protéjalo frente a agentes químicos.
DURACIÓN: La vida útil del casco depende de la verificación de diversos factores degenerativos, incluidos los cambios bruscos de temperatura, la exposición directa a la luz solar y el uso más o menos intenso. Se debe controlar el casco periódicamente y antes de cada uso para comprobar la presencia de posibles daños como fisuras, desencoladuras, deformidades o desconchaduras que revelen el estado de deterioro del casco. Los elementos que han sufrido golpes de considerable importancia deben ser sustituidos aunque no presenten signos evidentes de daño. La duración máxima de este producto es de 10 años desde la fecha de fabricación. Tras este periodo, el casco debe ser eliminado dado que la protección disminuye con el tiempo por el envejecimiento de los materiales. La fecha de fabricación está impresa dentro del casco.
REVISIÓN: Además de la inspección visual normal antes de cada uso, un inspector competente debe realizar un examen a fondo al menos una vez al año. Se debe llevar un registro de las inspecciones en un tablero de control que contenga referencias detalladas de: el tipo, el modelo, los datos del fabricante, número de lote o de serie, fecha de compra, caducidad y primer uso, fecha de inspección y cualquier nota. No retire las etiquetas o marcas y compruebe que se puedan leer.
Si encontrase cortes, rozaduras o cualquier otro daño, póngase en contacto con el fabricante para una inspección antes de usar el casco.
3 AÑOS DE GARANTÍA: KASK ofrece una garantía para el producto de 3 años por defectos en materiales o de fabricación. La garantía no cubre los defectos causados por un desgaste normal, modificaciones, almacenamiento incorrecto, mantenimiento inadecuado o usos distintos de aquellos para los que se ha certificado el producto.
MARCADO/ETIQUETADO: Informaciones contenidas en el interior del casco, impresas en la etiqueta, que no deben quitarse por ningún motivo.
RESPONSABILIDAD: KASK Spa declina cualquier responsabilidad por daños directos o indirectos, accidentales o deliberados, causados por el uso inadecuado de los productos KASK. El usuario asume todos los riesgos derivados de un uso inadecuado de los productos KASK.
DECLARACIÓN DE CONFORMIDAD: Para obtener una copia de la declaración de conformidad de la UE de este dispositivo, visite el sitio web www.kask.com.

PT

INSTRUÇÕES DO FABRICANTE: Leia atentamente as instruções antes de utilizar o capacete, o não cumprimento das indicações supra poderá reduzir a segurança proporcionada pelo capacete. O fabricante e/ou o distribuidor isentam-se de qualquer responsabilidade em caso de acidente do qual resultem lesões ou até mesmo morte, devido à utilização inadequada do capacete. Este capacete foi concebido de modo a absorver a energia de um impacto através da distribuição parcial ou danos nos seus componentes essenciais. Este capacete deve ser utilizado única e exclusivamente para a atividade para a qual foi certificado (ver marcação). O capacete foi homologado para o alpinismo, certificado em conformidade com a norma EN 12492:2012. O procedimento de certificação CE foi realizado pelo organismo notificado n.º 0426, Italcert S.r.l. - Viale Sarca, 336 20126 Milão - Itália.
ATENÇÃO: O capacete nem sempre evita a ocorrência de lesões. Em particular, é importante lembrar que nenhum capacete consegue proteger a cabeça das forças geradas por impactos violentos. No seguimento de um impacto violento, mesmo quando o dano não for visível, substitua o capacete, dado que poderá ter perdido a sua capacidade de absorver novos impactos e proporcionar a proteção esperada. O capacete objeto do presente manual é um equipamento de Proteção Individual de Categoria II e foi testado como tal para a certificação CE com aplicação dos requisitos previstos nos Aenxos V e VI do Regulamento EU 2016/425.
NOMENCLATURA: 1. Casco; 2. Cinta para a cabeça; 3. Sistema de ajuste de tamanho; 4. Francalete; 5. Retrator lateral; 6. Fivela; 7. Clipe para lâmpada; 8. Ranhura lateral para inserir a proteção auditiva; 9. Ranhura lateral para inserir o adaptador da viseira; 10. Etiqueta de marcação.
INSTRUÇÕES DE UTILIZAÇÃO: A título de prevenção é obrigatório utilizar o capacete durante todo o desenvolvimento da atividade. Para uma proteção adequada, é importante que o capacete seja do tamanho correto e esteja bem colocado na cabeça com vista a oferecer o máximo conforto e segurança. O capacete deve ser ajustado para se adaptar ao utilizador; por exemplo, as fitas devem estar posicionadas de modo a não cobrir as orelhas, a fivela deve encontrar-se afastada do osso mandibular e ambas, fita e fivela, devem estar ajustadas em simultâneo de um modo confortável e bem fixo. Com a correia bem fixa e ajustada corretamente, verificar sempre que o capacete não aperta a cabeça, nem se move livremente para a frente e para trás (ver Fig. 1).
AJUSTE DO CAPACETE: Coloque o capacete e adaptar o tamanho rodando o regulador posterior (no sentido horário para reduzir o tamanho e no sentido anti-horário para o aumentar) ou simplesmente (apenas para os modelos equipados) puxando os dois elementos de fecho rápido para obter a tensão desejada (Fig. 2). Posicione o sistema de ajuste de tamanho na zona da nuca conforme apresentado (Fig. 3), inclinando-o e ajustando-o em altura. Aperte a correia ao inserir uma fivela na outra até esta encaixar (Fig. 4a). Puxe o francalete para verificar se a fivela está bloqueada (Fig. 5). Ajustar o comprimento do francalete para fixar firmemente o capacete à sua cabeça. O anel de borracha deve estar posicionado sob a parte terminal da fita para evitar o balanceamento da mesma. Ajuste o retrator lateral do francalete ao deslizá-lo ao longo das correias até encontrar a posição desejada por baixo da orelha (Fig. 6). Para retirar o capacete da cabeça, desaperte a correia situada ao nível do queixo premindo simultaneamente os botões laterais da fivela. (Fig. 4b).
COMPONENTES DE SUBSTITUIÇÃO: É proibido alterar, substituir e/ou remover qualquer dos componentes originais do capacete, salvo se autorizado pelo fabricante. Utilize apenas os componentes de substituição KASK originais. O capacete não deve ser modificado para acoplar outros acessórios diferentes dos descritos em baixo. Se necessário, contacte o revendedor ou diretamente o fabricante.
ACESSÓRIO: adaptadores de fixação de viseira – adaptadores para acoplamento dos auscultadores - autocolantes refletores – proteção da nuca - sombreiro - protetores auriculares - viseira de proteção ocular (EN166) - proteção facial (EN166) - protetor de rede plástica (EN1731) - protetor de rede metálica (EN1731) - forro de substituição - forro de inverno. Verifique com o revendedor ou fabricante a efetiva disponibilidade dos acessórios suprarreferidos. Siga as instruções de instalação e de utilização fornecidas com acessório. Utilize apenas os acessórios aprovados pelo fabricante.
VERIFICAÇÃO: Antes de utilizar o capacete, verifique a sua integridade em todas as suas peças. No seguimento de um impacto violento, mesmo quando o dano não for visível, substitua o capacete, dado que poderá ter perdido a sua capacidade de absorver novos choques e proporcionar a proteção esperada.
LIMPEZA: Limpar o capacete (e todos os acessórios) utilizando apenas água, sabão neutro e um pano macio e limpo, deixando secar naturalmente à temperatura ambiente. O forro interior pode ser retirado e lavado à mão com água fria ou na máquina de lavar (máx. 30°C). Evitar a todo o custo a utilização de detergentes químicos e solventes.
CONSERVAÇÃO: Quando não estiver a ser utilizado, é preferível conservar o capacete a uma temperatura entre 5°C e 35°C, protegido da luz solar direta e afastado de fontes de calor, é aconselhável guardar o capacete dentro da embalagem original.
APLICAÇÃO DE AUTOCOLANTES: Não aplicar autocolantes, solventes, autocolantes e tinta, se não forem em conformidade com as especificações do fabricante. Qualquer reparação ou alteração não prevista pode prejudicar a função protetora do capacete.
TRANSPORTE: Dada a tipologia do dispositivo (capacete), não estão previstas medidas particulares para o transporte.
PRECAUÇÕES: Não utilize o capacete como base ou suporte ou recipiente. Não o comprima. Não o deixe cair. Evite o contacto com objetos cortantes ou perigosos. Não o utilize fora do intervalo de temperatura -20°C e +35°C. Evite pegar no capacete pelo ajustador de tamanho. Proteger contra agentes químicos.
VIDA ÚTIL: A vida útil do capacete depende da ocorrência de diversos fatores degenerativos, incluindo as variações de temperatura, a exposição à luz solar direta, a utilização mais ou menos intensa. O capacete deve ser verificado regularmente, e antes de cada utilização, para apurar a presença de eventuais danos como fissuras, descolamentos, deformações, descascamentos, que constituem elementos reveladores do estado de deterioramento do capacete. Os capacetes que tiverem sofrido impactos significativos devem ser substituídos mesmo quando não apresentarem sinais evidentes de danificação. A vida útil máxima deste produto é de 10 anos a contar da data de fabrico. Após este período, o capacete deve ser eliminado, porque a proteção é reduzida ao longo do tempo devido ao envelhecimento dos materiais. A data de fabrico encontra-se impressa no interior do capacete.
REVISÃO: Para além da inspeção visual normal visual antes de cada utilização, um inspetor competente deve realizar um exame minucioso, pelo menos, uma vez por ano. O registo das inspeções deve ser efetuado num quadro de controlo que contenha referências detalhadas em relação ao seguinte: tipo, modelo, dados do fabricante, número de lote ou de série, data de aquisição, validade e primeira utilização, data de inspeção e quaisquer notas. Não remova as etiquetas ou marcações e verifique a sua legibilidade.
Se encontrar cortes, desgastes ou quaisquer outros danos, contacte o fabricante para efeitos de inspeção antes de utilizar o capacete.
GARANTIA DE 3 ANOS: A KASK concede uma garantia de 3 anos para o produto por defeitos de materiais ou de fabrico. A garantia não cobre defeitos causados pelo desgaste normal, alterações, conservação incorreta, manutenção incorreta ou utilizações diferentes daquelas para as quais o dispositivo foi certificado.
MARCAÇÃO/ETIQUETAGEM: Não remover sob qualquer pretexto informações no interior do capacete, indicadas na etiqueta.
RESPONSABILIDADE: A KASK Spa não assume qualquer responsabilidade por quaisquer danos diretos ou indiretos, acidentais ou deliberados, causados pela utilização incorreta de produtos KASK. O utilizador assume todos os riscos decorrentes da utilização incorreta de produtos KASK.
DECLARAÇÃO DE CONFORMIDADE: Para obtenção de uma cópia da Declaração de Conformidade UE deste dispositivo visitar o sitio web www.kask.com.

NL

MEDEDELING: Alvorens de helm te gebruiken, dient u de instructies aandachtig te lezen; als deze niet in acht worden genomen, kan dit afbreuk doen aan de door de helm geboden bescherming. In geval van ongevallen waarbij sprake is van letsel of zelfs overlijden ten gevolge van onjuist gebruik van de helm, wijst de fabrikant en/of distributeur elke verantwoordelijkheid van de hand. Deze helm is ontworpen voor absorptie van de energie van schokken door gedeeltelijke distributie of schade aan essentiële onderdelen. Deze helm dient uitsluitend te worden gebruikt voor de activiteit waarvoor deze gecertificeerd is (zie markering). De helm is goedgekeurd voor bergbeklimming, gecertificeerd conform EN 12492:2012. De certificeringsprocedure is uitgevoerd door de verwittigde instantie nr. 0426: Italcert S.r.l., Viale Sarca 336, 20126 Milaan - Italië.
LET WEL: de helm kan niet altijd bescherming bieden tegen letsel. Het is met name van belang rekening te houden met het feit dat geen enkele helm het hoofd kan beschermen tegen krachten die door zware schokken worden gegenereerd. Vervang de helm na een hevige schok, ook als er geen sprake is van zichtbare schade. Mogelijk is het absorptievermogen namelijk niet meer intact en kan de helm niet langer de verwachte bescherming bieden. De in deze handleiding beschreven helm is van het type II categorie Individueel beschermingsmiddel en als zodanig onderworpen aan de CE-certificeringsprocedure met toepassing van de vereisten uit bijlage V en VI van EU-richtlijn 2016/425.
NAAMGEVING ZENITH PL: 1.Shell; 2. Hoofdband; 3. Maataanpassingssysteem; 4. Kinband; 5. Laterale spreider; 6. Gesp; 7. Lampclip; 8. Zijsleuf voor aanbrenging van gehoorbescherming; 9. Zijsleuf voor aanbrenging van vizieradapter; 10. Markeringslabel.
NAAMGEVING SUPERPLASMA PL: 1.Shell; 2. Hoofdband; 3. Maataanpassingssysteem; 4. Kinband; 5. Laterale spreider; 6. Gesp; 7. Lampclip; 8. Gaatje voor aanbrenging van gehoorbescherming; 9. Zijsleuf voor aanbrenging van vizieradapter; 10. Markeringslabel.
GEBRUIKSINSTRUCTIES: Met het oog op preventie moet de helm continu gedragen worden bij het uitvoeren van de activiteit. Voor een geschikte bescherming is het van belang dat de helm de juiste maat heeft en correct op het hoofd geplaatst wordt, zodat deze maximale comfort- en veiligheidsniveaus kan bieden. De helm moet worden afgesteld op de gebruiker: de riempjs moeten bijvoorbeeld zodanig geplaatst worden dat deze de oren niet afdekken, de gesp mag zich niet in de buurt van de onderkaak bevinden en de riempjes en de gesp moeten samen zodanig worden afgesteld dat deze beide optimaal comfort bieden en goed op hun plaats blijven. Controleer altijd terwijl de kinband bevestigd is en goed is afgesteld, of de helm het hoofd niet afknelt en of de helm niet te los heen en weer beweegt (zie fig. 1).
AFSTELLINGEN HELM: Draag de helm en pas de maat aan door aan het wieltje aan de achterkant te draaien (rechtsom om de helm kleiner te maken en linksom om deze groter te maken) of door simpelweg (alleen voor daartoe uitgeruste modellen) aan de twee snelsluitelementen te trekken om de gewenste spanning te bereiken (fig. 2). Plaats het maataanpassingssysteem in de nekzone zoals weergegeven (fig. 3) door te kantelen en de hoogte in te stellen. Bevestig de kinband door het ene uiteinde van de gesp in het andere te steken tot de gesp op zijn plaats vastklikt (fig. 4a). Trek de kinband aan om te controleren of de gesp goed vast zit (fig. 5). Stel de lengte van het riempje onder de hals af om de helm stevig op het hoofd te bevestigen. De rubberen ring moet zich aan het eind van het riempje bevinden om te voorkomen dat het riempje loshangt. Pas de laterale retractor van de kinband aan door deze langs de bandjes te leiden tot de gewenste positie onder het oor bereikt is (fig. 6). Als u de helm van uw hoofd wilt verwijderen, opent u de kinband door gelijktijdig op de knoppen aan weerszijden van de gesp te drukken (fig. 4b).
VERVANGENDE ONDERDELEN: wijziging, vervanging en/of verwijdering van een of meerdere originele onderdelen van de helm is verboden tenzij dit door de fabrikant is goedgekeurd. Gebruik uitsluitend originele vervangende onderdelen van KASK. De helm mag niet worden aangepast voor andere accessoires dan hieronder worden beschreven. Neem zo nodig rechtstreeks contact op met de fabrikant.
ACCESSOIRES: vizierbevestigingsadapters – adapters voor aanbrenging van oorbeschermers - reflecterende stickers - nekbeschermer - sombrero - oorbeschermers - oogbeschermingsvizier (EN166) - gezichtskap (EN166) - kunststof gaasbeschermer (EN1731) - metalen gaasbeschermer (EN1731) - vervangende padding - winterpadding.
Raadpleeg uw leverancier of de fabrikant voor informatie over actuele beschikbaarheid van bovenstaande accessoires. Volg de installatie- en gebruiksinstructies die bij de accessoire geleverd zijn. Gebruik uitsluitend accessoires die zijn goedgekeurd door de fabrikant.
CONTROLE: controleer de integriteit van alle onderdelen alvorens de helm in gebruik te nemen. Vervang de helm na een hevige schok, ook als er geen sprake is van zichtbare schade. Mogelijk is het absorptievermogen namelijk niet meer intact en kan de helm niet langer de verwachte bescherming bieden.
REINIGING: reinig de helm (en eventuele accessoires) met alleen water, milde zeep en een zachte, schone doek, en laat de helm aan de lucht drogen op kamertemperatuur. De interne padding kan worden verwijderd en worden gewassen (handwas of max. 30°C machinaal). Gebruik nooit chemische middelen of oplosmiddelen.
OPSLAG: wanneer de helm niet in gebruik is, is het het beste om deze op te slaan bij een temperatuur tussen 5°C en 35°C, beschermd tegen direct zonlicht en uit de buurt van warmtebronnen. Het verdient aanbeveling om de helm in de oorspronkelijke verpakking te bewaren.
AANBRENGING VAN STICKERS: gebruik geen stickers, oplossingmiddelen of verf als dit niet overeenkomt met de specificaties van de fabrikant. Onvoorziene reparaties of wijzigingen kunnen een negatief effect hebben op de beschermingsfunctie van de helm.
TTRANSPORT: gezien het type product (helm) gelden er geen bijzonder voorzorgsmaatregelen met betrekking tot transport.
VOORZORGSMAATREGELEN: gebruik de helm niet als platform, steun of houder. Oefen geen druk op de helm uit. Laat de helm niet vallen. Vermijd contact met scherpe of gevaarlijke voorwerpen. Vermijd temperaturen lager dan -20°C of hoger dan +35°C. Pak de helm niet beet bij de zijafsteller. Bescherm de helm tegen chemische middelen.
LEVENSDUUR: de levensduur van de helm is afhankelijk van diverse degeneratieve factoren, waaronder temperatuurschommelingen, de hoeveelheid direct zonlicht waaraan de helm wordt blootgesteld en de intensiteit van gebruik. De helm moet regelmatig en voor elk gebruik gecontroleerd worden op de aanwezigheid van enige schade in de vorm van bijvoorbeeld scheuren, loszittende onderdelen, vervorming of afbladdering die wijzen op feitelijke actieruitgang van de staat van de helm. Helmen die een aanzienlijke schok hebben ondergaan, moeten wroden vervangen, ook als er geen zichtbare tekenen van schade zijn. De maximale gebruiksduur van dit product is 10 jaar vanaf de productiedatum. Na deze periode moet de helm afgevoerd worden, aangezien de bescherming in de loop der tijd vermindert door veroudering van de materialen. De productiedatum staat aan de binnenkant van de helm.
REVISIE: naast de normale visuele inspectie voor elk gebruik, moet er ten minste eens per jaar een grondig onderzoek worden uitgevoerd door een competente inspecteur. Registratie van deze controles moet plaatsvinden op een controlekaart waarop de volgende punten worden bijgehouden: type, model, fabrikantgegevens, partij- of serienummer, datum van aankoop, vervaldatum en eerste gebruik, datum van de inspectie en eventuele opmerkingen. Geen etiketten of markeringen verwijderen en controleren of deze leesbaar zijn.
Als er scheuren, deuken of andere vormen van schade worden opgemerkt, moet er contact worden opgenomen met de fabrikant om de helm te laten onderzoeken voordat deze opnieuw gebruikt wordt.
3 JAAR GARANTIE: KASK biedt 3 jaar garantie op het gebied met betrekking tot defecten in materialen of vervaardiging door arbeid. De garantie dekt geen defecten ontstaan door normaal gebruik en slijtage, aanpassingen, onjuiste opslag, ongeschikt onderhoud of andere toepassingen dan die waar het product voor gecertificeerd is.
MARKERING/ETIKETTERING: Informatie die is aangebracht aan de binnenkant van de helm, op etiketten gedrukt, mogen om geen enkele reden worden verwijderd.
AANSPRAKELIJKHEID: KASK Spa wijst alle aansprakelijkheid voor al dan niet opzettelijke directe of indirecte schade veroorzaakt door incorrect gebruik van KASK-producten, van de hand. De gebruiker aanvaardt alle risico's die voortvloeien uit incorrect gebruik van KASK-producten.
CONFORMITEITSVERKLARING: De EU-conformiteitsverklaring voor dit hulpmiddel vindt u op de website www.kask.com.

SV

TILLVERKARENS INSTRUKTIONER: Läs instruktionerna noga innan du använder hjälmen; om man inte gör det så kan den säkerhet hjälmen erbjuder minska. Tillverkaren och/eller distributören kan inte ta något ansvar i händelse av en olycka som leder till personskador eller dödsfall på grund av felaktig användning av hjälmen. Denna hjälm är konstruerad för att absorbera energin från ett slag genom partiell distribution eller skador på viktiga komponenter. Denna hjälm bör endast användas för aktiviteten den är certifierad för (se markering). Hjälmen är godkänd att användas vid bergsklättring, certifierad enligt EN 12492:2012. CE-certifieringen utfördes av anmält organ nummer 0426, Italcert S.r.l. - Viale Sarca, 336 20126 Milan - Italy.
VARNING: Hjälmen kan inte ge fullt skydd mot skador. I synnerhet är det viktigt att komma ihåg att ingen hjälm kan skydda huvudet från de krafter som genereras av våldsamma slag. Efter ett våldsamt slag även om skadan inte syns så ska hjälmen ersättas, det kan ha förstört förmågan att absorbera ytterligare slag och ge det väntade skyddet. Hjälmobjektet i denna manual är en typ II kategori Individuell skyddsenhet som genomgick en EG-typkontroll med tillämpning av de krav som anges i bilaga V och VI i förordning (EU) 2016/425.
NOMENKLATUR ZENITH PL: 1. Skal; 2. Svettrem; 3. System för storleksjustering; 4. Hakrem; 5. Sidojusteringsband; 6. Spänne; 7. Lampklämma; 8. Sidofack för hörselskydd; 9. Sidofack för visir; 10. Märke.
NOMENKLATUR SUPERPLASMA PL: 1. Skal; 2. Svettrem; 3. System för storleksjustering; 4. Hakrem; 5. Sidojusteringsband; 6. Spänne; 7. Lampklämma 8. Hål för montering av hörselskyddsadapter; 9. Hål för montering av visir; 10. Märke.
INSTRUKTIONER FÖR ANVÄNDNING: Som en förebyggande åtgärd är det viktigt att bära hjälm hela tiden under ridning. För adekvat skydd måste hjälmen vara rätt storlek och passa huvudet perfekt för att erbjuda maximal komfort och säkerhet. Hjälmen måste justeras för att passa användaren, till exempel måste remmarna placeras så att de inte täcker öronen, spännet bör placeras långt bort från käkbenet och bältena och spännet måste justeras tillsammans för att vara både bekvämt och tajt. Med hakremmen fäst och korrekt justerad, kontrollera alltid att hjälmen inte pressar huvudet eller rör sig fritt fram och tillbaka (se Fig. 1).
JUSTERINGAR AV HJÄLMEN: Bär hjälmen och anpassa storleken genom att vrida bakhjulet (medurs för att minska storleken och moturs för att förstora den) eller helt enkelt (endast för modeller utrustade med det) genom att justera dessa två delar i snabbspännet tills dess att önskad passform uppnås (Fig. 2). Positionera justeringssystemet för storlek i nackområdet så som visas (Fig 3.), luta den och justera den i höjd. Fäst remmen genom att sätta i det ena remspännet i det andra, tills att du hör att det klickat in sig i rätt läge (Fig. 4a). Dra i hakremmen för att kontrollera att spännet är låst (Fig. 5). Justera längden på hakans rem för att ordentligt fästa hjälmen på huvudet. Gummiringen skall placeras vid slutet av bandet för att förhindra att den dinglar. Justera sidojusteringsbandet på hakremmen genom att dra det längs remmarna tills du hittar rätt läge under örat (Fig. 6). För att ta bort hjälmen från huvudet, öppna hakans rem genom att samtidigt trycka på knapparna på varje sida av spännet.
RESERVDELAR: Byten, ersättningar och/eller borttagning av någon av originaldelarna på hjälmen är förbjudet om det inte tillåtits av tillverkaren. Använd bara KASK-reservdelar i original. Hjälmen bör inte ändras i syfte att lägga till andra tillbehör än de som beskrivs nedan. Kontakta din återförsäljare eller tillverkaren direkt vid behov.
TILLBEHÖR: fästanordning för visir - fästanordning för anslutning av hörlurar - reflexmärken - nackskydd - sombrero - hörselkåpor - visir för ögonskydd (EN166) - ansiktsskärm (EN166) - nätskydd i plast (EN1731) - nätskydd i metall (EN1731) - extra stoppning - vinterstoppning.
Kontrollera tillgängligheten av tillbehören som listas ovan med din återförsäljare eller tillverkaren. Följ instruktionerna för installation och användning som följer med tillbehöret. Använd bara tillbehör som godkänts av tillverkaren.
KONTROLLERA: Kontrollera att alla delar är hela innan du använder hjälmen. Efter ett våldsamt slag även om skadan inte syns så ska hjälmen ersättas, det kan ha förstört förmågan att absorbera ytterligare slag och ge det väntade skyddet.
RENGÖRING: Rengör hjälmenoch eventuella tillbehör med enbart vatten, mild tvål och en mjuk, ren trasa och låt den torka i rumstemperatur. Den inre stoppningen kan tas bort och tvättas för hand i kallt vatten eller i tvättmaskinen (max. 30°C). Använd aldrig kemiska rengöringsmedel eller lösningsmedel.
FÖRVARING: När den inte används är det bäst att förvara hjälmen i en temperatur mellan 5°C och 35°C, skyddad från direkt solljus och avskild från värmekällor, vi rekommenderar att hjälmen förvaras i originalförpackningen.
APPLIKATION AV LIM: Applicera inte lim, lösningsmedel, klistermärken och färg om det inte är i enlighet med tillverkarens specifikationer. Alla reparationer eller ändringar som inte är planerade kan komma att negativt påverka hjälmens skyddsfunktion.
TRANSPORT: Med tanke på typen av enhet (hjälm), finns det inga särskilda åtgärder som avses för transport.
FÖRSIKTIGHETSÅTGÄRDER: Använd inte hjälmen som underlag, stöd eller behållare. Pressa inte ihop den. Tappa den inte. Undvik kontakt med vassa eller farliga föremål. Använd inte utanför temperaturintervallet -20°C och +35°C. Undvik att plocka upp hjälmen i storleksjusteraren. Skydd mot kemiska medel.
LIVSLÄNGD: Livslängden på hjälmen beror på förekomsten av olika degenerativa faktorer, bland annat förändringar i temperatur, exponering för direkt solljus och användningsfrekvens. Hjälmen måste kontrolleras regelbundet, och före varje användning, för att upptäcka förekomst av eventuella skador, såsom sprickor, lösa delar, deformiteter, repor som visar faktiska prov på att hjälmens prestanda har försämrats. Hjälmar som har drabbats av ett slag av betydande omfattning bör bytas även om de inte visar tydliga tecken på skador. Den maximala livslängden för den här produkten är 10 år från datumet den tillverkades. Efter denna period bör hjälmen kastas eftersom skyddet försämras med tiden på grund av materialens åldrande. Tillverkningsdatumet är tryckt på hjälmens insida.
GRANSKNING: Förutom den normala visuella inspektionen innan varje användning bör en kompetent inspektör genomföra en grundlig undersökning minst en gång per år. Registrering av inspektioner måste göras på en kontrollskylt som innehåller detaljerade hänvisningar till: typ, modell, tillverkares information, parti- eller serienummer, köpdatum, utgångsdatum och första användning, datum för inspektion och eventuella noteringar. Ta inte bort etiketter eller märken och kontrollera att de är läsbara.
Om du upptäcker hack, nötning eller någon annan skada, kontakta tillverkaren för inspektion innan hjälmen används.
3-ÅRSGARANTI: KASK garanterar produkten i 3 år för fel på material eller tillverkningsfel. Garantin täcker inte fel som orsakats av normalt slitage, ändringar, felaktig förvaring, olämpligt underhåll eller annan användning än enheten har certifierats för.
MÄRKNING/ETIKETTERING MÄRKNING: Informationen på insidan av hjälmen, tryckt på etiketten, ska inte tas bort av någon anledning.
ANSVAR: KASK Spa avsäger sig ansvar för direkta eller indirekta skador som kommer från olyckor eller avsiktligt, som orsakas av felaktig användning KASK-produkter. Användaren åtar sig alla risker som kommer med inkorrekt användning av KASK-produkter.
FÖRSÄKRAN OM ÖVERENSSTÄMMELSE: En kopia av EU-försäkran om överensstämmelse av denna anordning finns på webbplatsen www.kask.com.

NO

INFORMASJON: Les bruksanvisningen nøye før du bruker hjelmen. Manglende overholdelse av dette vil kunne redusere sikkerheten til hjelmen. Produsenten og/eller forhandleren fraskriver deg alt ansvar ved ulykker med skader eller til og med død som skyldes upassende bruk av hjelmen. Denne hjelmen er laget slik at den absorberer energien ved støt, ved å delvis distribuere kraften eller skadene på de viktige komponentene. Dette hjelmen må kun brukes til det formålet den er laget og sertifisert for (se merkingen). Hjelmen er godkjent for klatring, sertifisert i henhold til EN 12492:2012 Sertifiseringsprosedyren CE er utført av teknisk kontrollorgan nr. 0426, Italcert S.r.l. - Viale Sarca, 336 20126 Milan - Italy.
ADVARSEL: Hjelmen beskytter ikke alltid mot skader. Vær spesielt oppmerksom på at ingen hjelmer er i stand til å beskytte hodet mot krefter som kommer av kraftige støt. Etter et alvorlig støt må du skifte ut hjelmen, selv om denne ikke har synlige skader, da den kan ha brukt opp evnen sin til å absorbere støt. Hjelmen som omhandles i denne bruksanvisningen er et individuelt verneutstyr i kategori II, og har dermed vært gjenstand for sertifiseringsprosedyren med anvendelse av kravene forutsatt i vedlegg V og VI i EU-reglementet 2016/425.
BENEVNELSE ZENITH PL: 1. Skall, 2. Hodebånd, 3. Størrelsesreguleringsystem 4. Hakestropp, 5. Sideinnretning, 6. Spenne, 7. Lampeklemme 8. Sidespor for å sette inn høreselvern, 9. Sidespor for å sette inn visiradapter 10. Merkeetikett.
BENEVNELSE SUPERPLASMA PL: 1. Skall, 2. Hodebånd, 3. Størrelsesreguleringsystem 4. Hakestropp, 5. Sideinnretning, 6. Spenne 7. Lampeklemme; 8. Hull for montering av adaptere for lydisolasjon, 9. Hull for montering av visiradapter 10. Merkeetikett.
BRUKSANVISNING: Som forebyggende tiltak må du alltid bruke hjelmen under all aktivitet. For tilfredsstillende beskyttelse er det viktig at hjelmen har korrekt størrelse og sitter godt på hodet, slik at den gir maksimal komfort og sikkerhet. Hjelmen må reguleres for å tilpasses brukeren. For eksempel må remmene plasseres slik at de ikke dekker ørene, spennen skal være langt fra kjevebeinet og remmene og spennen sammen må reguleres slik at begge er komfortable og godt festet. Med remmen godt festet og korrekt regulert må du alltid kontrollere at hjelmen ikke trykker for hardt på hodet, eller at den beveger seg for lett fram og tilbake (se Fig. 1).
REGULERING AV HJELMEN: Ta på hjelmen og tilpass størrelsen ved å dreie på det bakre hjulet (med klokka for å stramme størrelsen og mot klokka for å gjøre den større) eller ganske enkelt (kun for enkelte modeller) ved å trekke i de to hurtiglåsingselementene for å oppnå ønsket stramming (Fig. 2). Plasser størrelsesreguleringssystemet i nakkeområdet som vist (Fig. 3), vipp det og reguler det i høyden. Fest hakestroppen ved å sette den ene spennen inn i den andre og klikker den på plass (Fig. 4a). Dra i hakestroppen for å kontrollere at spennen er låst (Fig. 5). Reguler lengden på hakeremmen for å feste hjelmen skikkelig til hodet ditt. Gummiringen skal plasseres i enden av remmen for å hindre at denne henger og dingler. Reguler sideinnretningen på hakestroppen ved å la den gli langs stroppen til du finner ønsket posisjon under øret (Fig. 6). For å ta hjelmen av hodet åpner du hakeremmen ved å trykke samtidig på sideknappene på spennen (Fig. 4b).
RESERVEDELER: Endringer, utskiftninger, og/eller fjerning av en eller flere av de originale hjelmkomponentene er forbudt, med mindre det er autorisert av produsenten. Bruk kun originale KASK reservedeler. Hjelmen må ikke endres for å benytte annet tilbehør enn dem som er beskrevet nedenfor. Om nødvendig, ta kontakt med forhandleren eller direkte med produsenten.
TILBEHØR: Adaptere for feste av visir – adaptere for feste av øreparti - reflekterende klistremerker - nakkebeskyttelse-øreklokker - visir med øyevern (EN166) - ansiktsmaske (EN166) - plastnettbeskyttelse (EN1731) - metallnettbeskyttelse (EN1731) - ekstra polstring - vinterpolstring.
Sjekk med forhandleren eller produsenten hvilket av tilbehøret nevnt over som er tilgjengelig. Følg installasjons- og brukerinstruksjonene som medfølger tilbehøret. Bruk kun tilbehør som er godkjent av produsenten.
SJEKK: Før du bruker hjelmen må du kontrollere at den er hel og uskadet i alle sine deler. Etter et alvorlig støt må du skifte ut hjelmen, selv om denne ikke har synlige skader, da den kan ha brukt opp evnen sin til å absorbere støt.
RENGJØRING: Rengjør hjelmen (kun med bruk) av vann, nøytral såpe og en myk og ren klut. La hjelmen lufttørke i romtemperatur. Den innvendige polstringen kan vaskes for hånd i kaldt vann, eller i vaskemaskin (maks. 30°C). Unngå all bruk av kjemiske vaskemidler og løsemidler.
OPPBEVARING: Når den ikke er i bruk er det best å oppbevare hjelmen ved en temperatur på mellom 5°C og 35°C, beskyttet mot direkte sollys og borte fra varmekilder. Vi anbefaler å oppbevare hjelmen i originalemballasjen.
PÅFØRING AV KLISTREMERKER: Ikke påfør klistremerker, løsemidler eller maling, med mindre det er i overensstemmelse med produsentens spesifikasjoner. Alle eventuelle reparasjoner eller endringer som ikke er forutsatt av produsenten vil kunne forringe hjelmens beskyttende funksjon.
TRANSPORT: Gitt produktets (hjelm) typologi behøves det ingen spesielle forholdsregler ved transport av produktet.
FORHOLDSREGLER: Ikke bruk hjelmen som støtte for noe eller til å putte ting i. Ikke klem den. Ikke mist hjelmen i bakken. Unngå kontakt med skarpe eller farlige gjenstander. Må ikke brukes utenfor temperaturområdet -20°C og +35°C. Unngå å løfte opp hjelmen etter innretningen for størrelsesregulering. Beskytt hjelmen mot kjemiske stoffer.
VARIGHET: Hjelmens varighet avhenger av forskjellige faktorer, inkludert temperaturvariasjoner, eksponering for direkte sollys, mer eller mindre intensiv bruk. Hjelmen må kontrolleres jevnlig, og uansett før hver bruk, for å avdekke eventuelle skader som sprekker, riper, deformasjoner eller lignende som tyder på at hjelmen er svekket. Elementer som har blitt utsatt for alvorlige støt må skiftes ut, selv om de ikke har tydelige tegn på skader. Produktets maksimale levetid er på 10 år fra produksjonsdato. Etter denne tiden må hjelmen kastes, fordi beskyttelsesevnen reduseres over tid grunnet det faktum at materialene eldes. Produksjonsdatoen er trykt på innsiden av hjelmen.
REVISJON: I tillegg til den normale visuelle inspeksjonen før hver bruk, må en kompetent inspektør foreta en grundig undersøkelse av hjelmen minst en gang i året. Registrering av inspeksjoner må skje på et kontrollkort som inneholder detaljerte referanser til: type, modell, produsentens data, parti- eller serienummer, kjøpsdato, utløpsdato og første bruk, inspeksjonsdato og eventuelle merknader. Ikke fjern etiketter eller merking, og sjekk at de er leselige.
Hvis du avdekker kutt, slitasje eller andre skader, ta kontakt med produsenten for inspeksjon før du bruker hjelmen.
3 ÅRS GARANTI: KASK garanterer produktet i 3 år for defekter i materialet eller arbeid. Garantien dekker ikke defekter som er forårsaket av normal bruk og slitasje, endringer, feilaktig oppbevaring, upassende vedlikehold eller annen bruk enn det produktet har blitt sertifisert for.
MERKING/ETIKETT: Informasjon som finnes inne i hjelmen, trykt på etiketten, som ikke under noen omstendighet må fjernes.
ANSVAR: KASK Spa fraskriver seg alt ansvar for alle direkte eller indirekte skader, utilsiktede eller ikke, forårsaket av upassende bruk av KASK-produkter. Brukeren påtar seg alt ansvar for risiko som følger upassende bruk av KASK-produkter.
SAMSVARSERKLÆRING: For å få en kopi av EU-samsvarserklæringen for dette utstyret, besøk nettstedet www.kask.com

FI

VALMISTAJAN OHJEET: Lue ohjeet huolellisesti ennen kypärän käyttöä; yllä olevan huomiotta jättövoi vähentää kypärän tuottamaa turvallisuutta. Valmistaja ja/tai jakelija eivät voi omaksua mitään vastuuta onnettomuustapauksessa, joka tuottaa henkilökohtaisen vammautumisen tai hengenmenetyksen, johtuen kypärän ei-asianmukaisesta kypärän käytöstä. Tämä kypärä on suunniteltu vaimentamaan iskun energia osittaisella jakautumisella tai oleellisten osien vahingoittumisella. Tätä kypärää tulee käyttää vain aktiviteettiin, jota varten sen sertifikaatti on luovutettu (ks. merkintä). Kypärä on hyväksytty vuorikiipeilyä varten sekä sertifioituja EN 12492:2012 mukaisesti. CE-sertifikaatin toimenpidemenetelmä toimitettiin ilmoitetun laitoksen numerolla 0426, Italcert S.r.l. Viale Sarca, 336 20126 Milano - Italy.
VAROITUS: Kypärä ei voi tuottaa täyttä suojaa vammaa vastaan. Erityisesti, on tärkeää muistaa, että mikään kypärä ei voi suojata päätä voimalta, jonka tuottavat voimakkaat iskut. Voimakkaan iskun jälkeen, vaikkakaan näkyvää vahinkoa ei ilmenisi, vaihda kypärä, koska se on saattanut kuluttaa kapasiteettinsa suojata lisäiskuilta eikä tuota odotettua suojausta. Tämän ohjekirjan mukainen kypärä on tyyppiä kategoria II, henkilökohtainen suojaväline ja sen osalta EY-tyypin tarkastuskäytännön alainen alainen soveltamalla EU 2016/425 –säädöksen liitteiden V ja VI vaatimuksia.
NIMIKKEISTÖ SUPERPLASMA PL: 1. Kuori; 2. Otsanauha; 3. Koon säätöjärjestelmä; 4. Leukanauha; 5. Sivupuolen vedin; 6. Solki; 7. Lampun pidike; 8. Sivulovi kuulonsuojaimen kiinnittämistä varten; 9. Sivulovi visiirin sovittimen kiinnitykseen; 10. Merkintätarra.
KÄYTTÖOHJE: Ehkäisevänä toimenpiteenä on välttämätöntä käyttää kypärää aina ajaessa. Riittävää suojausta varten, kypärän tulee olla oikean kokoinen ja sopia päähän tavalla, joka tarjoaa enimmäismäärän mukavuutta ja turvallisuutta. Kypärän tulee olla säädetty käyttäjää varten, esim., hihnojen tulee olla asetettuina niin, etteivät ne peitä korvia, soljen tulee olla sijoitettuna pois leukaluusta ja hihnojen ja soljen tulee tulla säädetyksi niin että ne ovat sekä mukavia että riittävän kireitä. Leukahihna kiristettynä ja oikein säädettynä, tarkista aina, että kypärä ei purista päätä tai liiku vapaasti edestakaisin (ks. kuva 1).
KYPÄRÄN SÄÄDÖT: Käytä kypärää ja säädä kokoa kääntämällä taaempaa pyörää (myötäpäivään kiristääksesi kokoa ja vastapäivään löysentääksesi) tai yksinkertaisesti (vain varustetuille malleille) vetämällä kaksi pikakiinnityselementtiä saadaksesi halutun kireyden (kuva 2). Aseta koon säätöjärjestelmä niskan alueella kuten kuvassa (kuva 3), kallistaen sitä ja säätäen sen korkeutta. Kiristä nauha asettamalla yksi solkihihna toiseen kunnes se napsahtaa paikalleen (kuva 4a). Vedä leukanauhasta tarkistaaksesi että solki on lukittu (kuva 5). Säädä leukahihnan pituutta varmistaaksesi kypärän päähäsi. Kumirenkaan tulee olla sijoitettuna nauhan päähän estääksesi sen roikkumisen. Säädä sivupuolen leukanauhan takaisinvedin liu'uttamalla sitä kunnes löydät halutun kohdan korvan alapuolella (kuva 6). Riisuaksesi kypärän päästä, avaa leukahihna painamalla painikkeita soljen molemmilla puolilla samanaikaisesti (kuva 4b).
VARAOSAT: Vaihto, korvaus ja/tai poisto yhden tai minkä tahansa alkuperäisen kypärän osan osalta on kielletty ilman valmistajan valtuutusta. Käytä ainoastaan alkuperäisiä KASK varaosia. Kypärää ei tule mukauttaa muiden kuin alla olevien lisävarusteiden käyttöä varten. Jos tarvittavaa, ota suoraan yhteyttä jälleenmyyjään tai valmistajaan.
LISÄVARUSTEET: Visiirikiinnikkeen sovittimet – kuulokkeiden kiinnityssovivittimet heijastavat tarrat –niskasuojain - sombrero - kupusuojaimet - silmäsuojavisiiri (EN166) - kasvosuojain (EN166) - muovinen verkkosuojain (EN1731) - metallinen verkkosuojain (EN1731) - vaihdettava pehmuste - talvipehmuste.
Tarkista jälleenmyyjäsi tai valmistajan kanssa varsinainen saatavuus yllä luetteloitujen lisävarusteiden osalta. Noudata asennus- ja käyttöohjeita, jotka toimitetaan lisävarusteiden mukana. Käytä vain valmistajan hyväksymiä lisälaitteita.
TARKISTA: Ennen kypärän käyttöä, tarkista kaikkien sen osien eheys. Voimakkaan iskun jälkeen, vaikkakaan näkyvää vahinkoa ei ilmenisi, vaihda kypärä, koska se on saattanut kuluttaa kapasiteettinsa suojata lisäiskuilta eikä tuota odotettua suojausta.
PUHDISTUS: Puhdista kypärä (ja kaikki lisävarusteet) vain vettä, mietoa saippuaa ja pehmeää, puhdasta liinaa käyttämällä, ja anna sen ilmakuivata huoneen lämpötilassa. Sisäiset pehmusteet voidaan irrottaa ja pestä käsin kylmässä vedessä tai pesukoneessa (max. 30°C). Älä koskaan käytä kemiallisia puhdistusaineita tai liuottimia.
VARASTOINTI: Kun ei käytössä, on parasta pitää kypärä 5°C ja 35°C välisessä lämpötilassa, suojattuna suoralta auringonvalolta ja poissa lämmönlähteistä, suosittelemme säilyttämään kypärän sen alkuperäisessä pakkauksessa.
LIIMOJEN KÄYTTÖ: Älä käytä liimoja, liuottimia, tarroja ja maalia mikäli tämä ei tapahdu valmistajan teknisten määritelmien mukaisesti. Kaikki odottamattomat muutokset tai korjaukset saattavat vaikuttaa haitallisesti kypärän suojaavaan toimintoon.
KULJETUS: Huomioiden nimikkeen (kypärä) tyypin, kuljetusta varten ei ole erityisiä toimenpiteitä.
VAROTOIMENPITEET: Älä käytä kypärää jalustana tai tukena tai säiliönä. Älä aseta sitä puristuksiin. Älä pudota sitä. Vältä kosketusta terävien tai vaarallisten esineiden kanssa. Älä käytä -20°C ja +35°C lämpötilavälin ulkopuolella. Vältä kypärän nostamista koon säätimestä. Suojaa kemiallisia aineita vastaan.
KÄYTTÖIKÄ: Kypärän käyttöikä riippuu heikentävien tekijöiden ilmaantumisesta, mukaan lukien lämpötilavaihtelut, altistus suoralle auringonvalolle, enemmän tai vähemmän vaativa käyttö. Kypärä tulee tarkistaa säännöllisesti ja aina ennen käyttöä, minkään vaurioiden kuten halkeamien, irrallisuuksien epämuodostumien, pintakerrosten kuoriutumisen osalta, jotka ilmentävät kypärän heikentymisen tilan tosiasiallisia elementtejä. Kypärät, jotka ovat käyneet läpi merkittävästi voimakkaan iskun, vaikkakaan niissä ei näy ilmeisiä vahingoittumisen merkkejä. Tämän tuotteen enimmäiskäyttöikä on 10 vuotta valmistuspäivästä. Tämän jakson jälkeen, kypärä tulee poistaa käytöstä, koska suojaus vähenee ajan mittaan materiaalien vanhenemisesta johtuen. Valmistuspäivämäärä on merkitty kypärän sisäpuolelle.
TARK.VERSIO: Lisänä normaaliin visuaaliseen tarkastukseen, ennen kutakin käyttökertaa, pätevöitetyn tarkastajan tulee suorittaa läpikotainen tarkastus ainakin kerran vuodessa. Tarkastusten rekisteröinti tulee suorittaa valvontataulukossa, joka pitää sisällään yksityiskohtaiset viittaukset koskien seuraavia: tyyppi, malli, valmistajan tiedot, erä- tai sarjanumero, hankintapäivämäärä, vanhenemis- ja ensikäyttöpäivämäärät, tarkastuspäivämäärät ja kaikki huomautukset. Älä poista merkintöjä tai tarroja ja tarkista niiden luettavuus.
Jos havaitset viiltoja, hankautumia tai muita vahinkoja, ota yhteyttä valmistajaan tarkistusta varten ennen kuin käytät kypärää.
3 VUODEN TAKUU: KASK takaa tuotteen 3 vuoden ajaksi materiaalien ja työn virheiden osalta. Takuu ei kata vikoja, jotka johtuvat normaalista kulumisesta, muunnoksista, vääränlaisesta säilytyksestä, ei-asianmukaisesta huollosta tai muista käyttötarkoituksista kuin mitä varten nimike on sertifioitu.
MERKINNÄT/TARRAT: Kypärän sisäpuolella olevia tietoja, tulostettuina tarralle, ei saa poistaa mistään syystä.
VASTUU: KASK Spa ei vastaa mistään suorasta tai epäsuorasta, vahingossa tai tahallisesti tapahtuvasta vahingosta, joka aiheutuu KASK-tuotteiden ei-tarkoituksenmukaisesta käytöstä. Kaikki riskit, jotka johtuvat KASK-tuotteiden ei-tarkoituksenmukaisesta käytöstä, ovat käyttäjän vastuulla.
VAATIMUSTENMUKAISUUSVAKUUTUS: Saat kopion EU-vaatimustenmukaisuusvakuutuksesta osoitteesta www.kask.com

DA

FABRIKANTENS VEJLEDNING: Læs vejledningen omhyggeligt, før du bruger hjelmen; manglende overholdelse af ovenstående kan reducere den sikkerhed, hjelmen står for. Producenten og/eller distributøren kan ikke påtage sig noget ansvar i tilfælde af en ulykke, der medfører personskade eller endog dødsfald på grund af forkert brug af hjelmen. Denne hjelm er designet til at absorbere energien af en effekt gennem delvis distribution eller beskadigelse af væsentlige komponenter. Denne hjelm bør kun bruges til den aktivitet, den er certificeret til (CE-mærkning). Hjelmen er godkendt til bjergbestigning, certificeret i henhold til EN 12492:2012.
Proceduren for CE-certificering er blevet udført af bemyndiget organ nummer 0426, Italcert S.r.l Viale Sarca, 336 20126 Milano - Italien.
ADVARSEL: Hjelmen kan ikke give fuld beskyttelse mod skader. Det er især vigtigt at huske, at ingen hjelm kan beskytte hovedet mod de kræfter, der opstår ved voldsomme påvirkninger. Efter et kraftigt stød, selv hvis der ikke er forekommet en synlig skade, skal hjelmen udskiftes. Dette skyldes, at den muligvis har opbrugt sin evne til at absorbere yderligere chok og give den forventede beskyttelse. Formålet med denne manual om hjelme er en type II kategori indenfor individuel beskyttelsesudstyr og den er derfor blevet udsat for EF-typeafprøvning procedure med anvendelse af kravene, der er fastsat i Bilagene V og VI i EU-forordningen 2016/425.
ZENITH PL NOMENKLATUR: 1. Skal; 2. Svedbånd; 3. Størrelses justerings system; 4. Hagerem; 5. Lateral retraktor; 6. Spænde; 7. Lampe klemme; 8. Sideslot til at indsætte høreværn; 9. Sideslot til at indsætte visir adapter; 10. Forsynet med etiket.
SUPERPLASMA PL NOMENKLATUR : 1. Skal; 2. Svedbånd; 3. Størrelses justerings system; 4. Hagerem; 5. Lateral retraktor; 6. Spænde; 7. Lampe klemme; 8. Hul til montering af høreværn adapter; 9. Hul til montering af visir adapter; 10. Forsynet med etiket.
BRUGSANVISNING: Som en forebyggende foranstaltning er det vigtigt at have en hjelm på på alle tidspunkter under kørslen. For tilstrækkelig beskyttelse skal hjelmen være den rigtige størrelse og passe hovedet perfekt for således at give maksimal komfort og sikkerhed. Hjelmen skal justeres til at passe brugeren, for eksempel bør remmene være placeret, så de ikke dækker ørerne, lukkebeslaget skal placeres væk fra kæbebenet og både stropperne og spændet skal justeres på en sådan måde, at de både er komfortable og tætsluttende. Når hageremmen er spændt og justeret korrekt, sørg da altid for at tjekke at hjelmen ikke klemmer hovedet eller bevæger sig frit frem og tilbage (se billede 1).
JUSTERINGER TIL HJELMEN: Tag hjelmen på og tilpas størrelsen ved at dreje baghjulet (med uret for at stramme størrelsen og derved gøre den mindre og mod uret for at gøre den større) eller blot (kun for udstyrede modeller) ved at trække de to hurtig-lukkeelementer for at opnå den ønskede justering (billede 2). Placér størrelses justerings systemet i nakkeområdet, som vist (Billede 3), vip den og justér den i højden. Fastgør strappen ved at indsætte en spænderem ind i den anden spænderem, indtil den klikker på plads (billede 4a). Træk hageremmen for at kontrollere, at spændet er låst (billede 5). Justér længden af hageremmen og fastgør således hjelmen sikkert på hovedet. Gummiringen skal sidde på enden af båndet for at stoppe det i at hænge og dingle. Justér den laterale retraktor af hageremmen ved at skubbe den langs stropperne, indtil du finder den ønskede position under øret (Billede 6) For at kunne fjerne hjelmen fra hovedet, skal du åbne hageremmen ved samtidig at trykke på knapperne på hver side af spændet (Billede 4b).
RESERVEDELE: Ændringer, udskiftninger og/eller fjernelse af en eller flere af de oprindelige dele af hjelmen er forbudt uden tilladelse fra fabrikanten. Brug kun originale KASK reservedele. Hjelmen bør ikke ændres for at kunne tilpasse andet tilbehør, end det som er beskrevet nedenfor. Hvis nødvendigt, kontakt da din forhandler eller producenten direkte.
TILBEHØR: visir-adaptere – høreværn-adaptere - adaptere til refleks klistermærker – nakkeværn - sombrero - høreværn - øjenbeskyttelsesværn (EN166) - ansigtsskærm (EN166) - plastik-mesh beskyttelse (EN1731) - metal-mesh beskyttelse (EN1731) - udskiftningspolstring - vinterpolstring.
Tjek hos din forhandler eller producent om det ekstraudstyr, der er anført ovenfor, er tilgængeligt. Følg monterings- og betjeningsvejledning, der følger med tilbehøret. Brug kun tilbehør, som er godkendt af producenten.
TJEK: Før du tager hjelmen i brug, tjek at alle dele er intakte. Efter et kraftigt stød, selv hvis der ikke er forekommet en synlig skade, skal hjelmen udskiftes. Dette skyldes, at den muligvis har opbrugt sin evne til at absorbere yderligere chok og give den forventede beskyttelse.
RENGØRING: Rengør hjelmen (og andet tilbehør) ved kun at bruge vand, mild sæbe og en blød, ren klud og lad det hele tørre ved stuetemperatur. Den interne polstring kan fjernes og håndvaskes i koldt vand eller i vaskemaskinen (maks. 30°C). Brug aldrig kemiske rengøringsmidler eller opløsningsmidler.
OPBEVARNG: Når hjelmen ikke er i brug, er det bedst at opbevare den ved en temperatur på mellem 5°C og 35°C, beskyttet mod direkte sollys og væk fra varmekilder. Vi anbefaler, at hjelmen gemmes i dens oprindelige pakning.
ANDVENDELSE AF KLÆBEMIDLER: Påfør ikke lim, opløsningsmidler, klistermærker og maling, hvis disse ikke er i overensstemmelse med producentens specifikationer. Enhver reparation eller ændring, som ikke er forudset, kan påvirke den beskyttende funktion af hjelmen.
TRANSPORT: På grund af enhedstypen (hjelm) er der ikke nogen særlige foranstaltninger til transport.
FORHOLDSREGLER: Brug ikke hjelmen som et grundlag, eller støtte eller beholder. Må ikke presses sammen. Hjelmen må ikke tabes. Undgå kontakt med skarpe eller farlige genstande. Brug ikke hjelmen ved temperaturer, som ligger udenfor -20°C og +35°C. Undgå at samle hjelmen op ved at løfte den i størrelses justeringen. Beskyt mod kemiske agenser.
BRUGSTIDEN: Brugstiden for hjelmen afhænger af forekomsten af forskellige degenerative faktorer, herunder ændringer i temperatur, direkte sollys, og hyppigheden af brugen. Hjelmen skal tjekkes regelmæssigt, og før hver brug, for at kunne se eventuelle skader såsom revner, skår, deformiteter, peeling, der viser at der er generel forværring af hjelmen. Hjelme, som har været udsat for et kraftigt stød, bør udskiftes, selv hvis de ikke viser tydelige tegn på skade. Den maksimale levetid for dette produkt er 10 år fra fremstillingsdatoen. Efter denne periode, bør hjelmen kasseres, fordi beskyttelsen reduceres over tid på grund af ældning af materialerne. Fremstillingsdatoen er trykt indeni hjelmen.
REVISION: Ud over den normale visuelle inspektion før hvert brug, bør en kompetent inspektør foretage en grundig undersøgelse mindst éngang om året. Registrering af inspektioner skal udføres på et kontrolbord, der indeholder detaljerede referencer til: type, model, fabrikantens data, batch eller serienummer, købsdato, udløbsdato og første brug, dato for eftersyn og eventuelle noter. Fjern ikke etiketter og mærker og kontrollér deres læsbarhed.
Hvis du støder på skår, skrammer eller andre skader, så tag kontakte producenten for inspektion, før du bruger hjelmen.
3 ÅRS GARANTI: KASK garanterer produktet i 3 år for defekter i materialer eller udførelse. Garantien dækker ikke defekter forårsaget af normal slitage, modifikationer, forkert opbevaring, forkert vedligeholdelse eller anden anvendelse end dem, for hvilke enheden er certified.
MÆRKE/ETIKET: Oplysningerne på indersiden af hjelmen, på etiketten under polstringen, bør ikke fjernes (fig. 3).
ANSVAR: KASK Spa fralægger sig et hvert ansvar for direkte eller indirekte skader, utilsigtet eller forsætlig, der skyldes forkert brug af Kask produkter. Brugeren påtager sig alle risici i forbindelse med forkert brug af KASK produkter.
OVERENSSTEMMELSESERKLÆRING: For at få en kopi af EF-overensstemmelseserklæringen for dette udstyr, henvis til webstedet www.kask.com.

ET

TEABELEHT : Enne kiivri kasutamist lugege hoolikalt juhised, nende eiramine võib vähendada kiivri pakutavat ohutust. Õnnetusjuhtumiga seotud vigastuste või surma korral, mis tulenevad kiivri ebaõigest kasutamisest, keeldub tootja ja/või turustaja igasugusest vastutusest. Kiiver on konstrueeritud nii, et see summutab löögienergiat selle osalise hajutamise või kiivri oluliste osade kahjustamise teel. Seda kiivrit tohib kasutada üksnes selleks ettenähtud tegevuse puhul (vt märgistust). Kiiver on mõeldud mägironimisel kasutamiseks ning sertifitseeritud vastavalt standardile EN 12492:2012. EÜ sertifitseerimismenetluse viis läbi teavitatud asutus nr 0426, Italcert S.r.l. -Viale Sarca, 336 20126 Milano - Itaalia.
TÄHELEPANU: Kiiver ei suuda alati vigastuste eest kaitsta. Eelkõige on oluline silmas pidada, et ükski kiiver ei suuda kaitsta pead tugevate löökide eest. Pärast tugevat lööki, isegi kui kiivri vigastused ei ole nähtavad, vahetage kiiver, mille täiendavate löökide summutusvõime ja vajaliku kaitse tagamine võib olla ammendunud. Kõnealune kiiver on II kategooria isikukaitsevahend ja selle suhtes on kohaldatud EÜ sertifitseerimismenetlust ning määruse EL 2016/425 V ja VI lisas sätestatud nõudeid..
ZENITH PL DETAILIDE LOETELU: 1. Korpus; 2. Pearihm; 3. Suuruse reguleerimise süsteem; 4. Lõuarihm; 5. Lateraalne pannal; 6. Kinnituspannal; 7. Lambi kinnitusklamber; 8. Mürakaitse lateraalne paigaldusava; 9. Visiiri lateraalne paigaldusava; 10. Märgistus.
SUPERPLASMA PL DETAILIDE LOETELU: 1. Korpus; 2. Pearihm; 3. Suuruse reguleerimise süsteem; 4. Lõuarihm; 5. Lateraalne pannal; 6. Kinnituspannal; 7. Lambi kinnitusklamber; 8. Mürakaitse paigaldusava; 9. Visiiri paigaldusava; 10. Märgistus.
KASUTUSJUHEND : Ennetava meetmena on kiivrit vaja kanda kogu tegevuse ajal. Piisava kaitse tagamiseks on oluline, et kiiver oleks õige suurusega ja sobiks hästi pähe, et tagada maksimaalne mugavus ja ohutus. Kiiver tuleb kasutaja jaoks kohandada, näiteks rihmad ei tohi katta kõrvu, kinnituspannal ei tohi asuda alalõual ning rihmad ja kinnituspannal peavad olema reguleeritud nii, et tagavad mugavuse, kuid samas on ka pingul. Kui lõuarihm on hästi kinnitatud ja õigesti reguleeritud, siis alati veenduge, et kiiver ei suruks liialt pead ega liiguks liiga palju pead ette ja taha kallutades (vt joonis 1).
KIIVRII REGULEERIMINE: Asetage kiiver pähe ja kohandage suurust, pöörates taga asuvat rullpingutit (suuruse vähendamiseks päripäeva ja suurendamiseks vastupäeva) või lihtsalt vajutage üksteise suunas kahte kiirsulgurit (üksnes vastava mudeli puhul) sobiva pinge saavutamiseks (joon 2). Seadke suuruse regulaator kuklapiirkonda, nagu näidatud joonisel (joon 3), kallutage seda ja reguleerige kõrgust. Kinnitage rihm kinnituspandla abil nii, et kuulete klõpsatust (joon 4a). Tõmmake lõuarihma ning veenduge, et kinnituspannal on lukustunud (joon 5). Reguleerige lõuarihma pikkust, et kiiver kinnituks kindlalt pähe. Kummist rõngas peab kinnitama rihma otsa, et vältida selle kõlkumist. Reguleerige lõuarihma lateraalset pannalt, libistades seda rihmal, kuni leiate soovitud asendi kõrva all (joon 6). Kiivri peast võtmiseks avage lõuarihm, vajutades kinnitusklambrit mõlemast küljest üheaegselt (joon 4b).
VARUOSAD : Kiivri mis tahes originaalosade muutmine, asendamine ja/või eemaldamine on lubatud üksnes tootja nõusolekul. Kasutage ainult KASKi originaalvaruosi. Kiivrit ei tohi muuta muude, kui allpool kirjeldatud lisadetailide lisamiseks. Vajadusel pöörduge turustaja või otse tootja poole.
LISADETAILID: visiiri kinnitussüsteem – kõrvaklappide kinnitussüsteem– helkurkleebised – kuklakaitse – sombreero – mürakindlad kõrvaklapid – silmi kaitsev visiir (EN166) – näokaitse (EN166) – plastist võrkvisiir (EN1731) — metallist võrkvisiir (EN1731) – varupolster – talvepolster
Kontrollige edasimüüja või tootja juures eespool loetletud lisadetailide tegelikku kättesaadavust. Järgige lisadetailidele lisatud kasutus- ja paigaldusjuhiseid. Kasutada võib üksnes tootja poolt heakskiidetud lisadetaile.
KONTROLLIMINE: Enne kiivri kasutamist veenduge selle kõigi osade olemasolus. Pärast tugevat lööki, isegi kui kiivri vigastused ei ole nähtavad, vahetage kiiver, mille täiendavate löökide summutusvõime ja vajaliku kaitse tagamine võib olla ammendunud.
PUHASTUS: Kiivri (ja võimalike lisadetailide) puhastamiseks kasutage üksnes vett, õrna pesuainet ja pehmet lappi. Pärast puhastamist laske kiivril kuivada toatemperatuuril. Polstri saab eemaldada ja pesta jahedas vees käsitsi või pesumasinas (temperatuuril kuni 30° C). Mingil juhul ei tohi kasutada keemilisi puhastusvahendeid ega lahusteid.
HOIUSTAMINE: Kui kiivrit ei kasutata, on soovitav seda hoida originaalpakendis kaitstuna otsese päikesevalguse eest ja eemal soojusallikatest temperatuuril vahemikus 5° C kuni 35° C.
KLEEPLINTIDE PAIGALDAMINE: Kui see ei ole kooskõlas tootja juhistega, siis ärge kasutage kleeplinte, lahusteid, isekleepuvaid etikette ega laki. Mis tahes lubamatu sekkumine või muudatus võib kahjustada kiivri kaitseomadusi.
TRANSPORTIMINE: Kiivri transportimise puhul ei ole ette nähtud konkreetseid soovitusi.
HOIATUSED: Ärge kasutage kiivrit toetusaluse või konteinerina. Ärge suruge. Ärge laske kukkuda. Vältige kokkupuudete teravate või lõikavate esemetega. Kasutage temperatuurivahemikus -20° C kuni +35° C. Vältige kiivri haaramist suuruse regulerijast. Kaitske kemikaalide eest.
KASUTUSIGA: Kiivri kasutusiga sõltub mitmesugustest degeneratiivsetest teguritest, sh temperatuuri kõikumised, kokkupuude otsese päikesevalgusega ja intensiivne kasutamine. Kontrollige kiivrit regulaarselt ja igal juhul enne iga kasutamist, et veenduda võimalike kahjustuste, nagu praod, eraldumised, deformatsioonid, koorimine, mis on kiivri seisundi halvenemise ilmingud, puudumises. Märkimisväärseid lööke saanud detailid, tuleb asendada isegi juhul, kui vigastused ei ole nähtavad. Selle toote maksimaalne kasutusiga on 10 aastat alates tootmise kuupäevast. Pärast seda ajavahemikku tuleb kiiver kasutusest kõrvaldada, sest aja jooksul selle kaitseomadused vähenevad materjalide vananemise tõttu. Tootmise kuupäev on märgitud kiivri sees.
ÜLEVAATUS: Lisaks tavapärasele visuaalsele kontrollile peab pädev kontrollija läbi viima vähemalt igal aastal põhjaliku ülevaatuse. Ülevaatus registreeritakse kontrollkaardil, mis sisaldab üksikasjalikku teavet järgneva kohta: tüüp, mudel, tootja andmed, partii- või seerianumber, ostukuupäev, aegumise kuupäev ja esmakordne kasutuselevõtt, ülevaatuse kuupäev ja vajadusel märkused. Ärge eemaldage etikette ega märgiseid ning kontrollige nende loetavust. Kui peaksid ilmnema praod, kriimustused või muud kahjustused, siis enne kiivri kasutamist pöörduge selle kontrollimiseks tootja poole.
GARANTII 3 AASTAT: KASK annab tootele 3-aastase garantii materjali- või tootedefekti kohta. Garantii ei kehti toote normaalse kulumise, selle muutmise, ebaõige hoiustamise, hoolduse või mitte-eesmärgipärase kasutuse korral.
TÄHISTAMINE/MÄRGISTAMINE: Kiivril olevat teavet, mis on märgitud etiketile, ei tohi mingil põhjusel eemaldada.
VASTUTUS: KASK Spa keeldub igasugusest vastutusest otsese või kaudse, juhusliku või tahtliku kahju korral, mis tuleneb KASKi toodete ebaõigest kasutamisest. Kasutaja võtab kogu riski, mis on seotud KASKi toodete ebaõige kasutamisega.
NÕUETELE VASTAVUSE DEKLARATSIOON: Selle toote ELi vastavusdeklaratsiooni leiate veebisaidilt www.kask.com.

LV

INFORMATĪVAIS PAZIŅOJUMS: Pirms ķiveres izmantošanas uzmanīgi izlasiet norādījumus, jo to neievērošana var samazināt ķiveres sniegto drošības līmeni. Ražotājs un/vai izplatītājs tiek atbrīvots no jebkādas atbildības, ja notiek negadījums, kas izraisīja traumas vai pat nāvi ķiveres nepareizas izmantošanas dēļ. Šī ķivere ir konstruēta tā, lai absorbētu trieciena enerģiju, daļēji sadalot to vai sabojājot būtiskākās sastāvdaļas. Šo ķiveri drīkst izmantot tikai tādām aktivitātēm, kurām tā ir sertificēta (sk. marķējumu). Šī ķivere ir apstiprināta izmantošanai alpīnismam un ir sertificēta saskaņā ar standartu EN. EK sertifikācijas procedūru veica paziņotā institūcija Nr. 0426, Italcert S.r.l. -Viale Sarca, 336 20126 Milāna - Itālija.
UZMANĪBU: Ķivere ne vienmēr var pasargāt no traumām. It īpaši jāņem vērā, ka neviena ķivere nespēj aizsargāt galvu no spēkiem, kas rodas spēcīgu triecienu rezultātā. Pēc spēcīga trieciena, pat ja bojājums nav redzams, nomainiet ķiveri, jo pastāv risks, ka tā vairs nav spējīga absorbēt triecienus un nodrošināt paredzēto aizsardzību. Šajā rokasgrāmatā aprakstītā ķivere ir II kategorijas individuālais aizsardzības līdzeklis un tādēļ tā tika pakļauta EK sertifikācijai saskaņā ar Regulas (ES) Nr. 2016/ V un VI pielikumu prasībām.
ZENITH PL SASTĀVDAĻAS: 1. Korpuss; 2. Galvas siksna; 3. Izmēra regulēšanas sistēma; 4. Zoda siksna; 5. Sānu spriegotājs; 6. Sprādze; 7. Luktura turētājs; 8. Sānu sprauga prettrokšņa aizsargu ievietošanai; 9. Sānu sprauga sejsarga adaptera ievietošanai; 10. Marķējuma etiķete.
SUPERPLASMA PL SASTĀVDAĻAS: 1. Korpuss; 2. Galvas siksna; 3. Izmēra regulēšanas sistēma; 4. Zoda siksna; 5. Sānu spriegotājs; 6. Sprādze; 7. Luktura turētājs; 8. Prettrokšņa aizsardzības adapteru montāžas atvere; 9. Sejsarga adaptera montāžas atvere; 10. Marķējuma etiķete.
LIETOŠANAS INSTRUKCIJA: Preventīvos nolūkos ķivere ir obligāti jāvalkā visas aktivitātes laikā. Lai nodrošinātu atbilstošu aizsardzību, ir svarīgi, lai ķiverei būtu pareizs izmērs un lai tā būtu labi novietota uz galvas, lai nodrošinātu maksimālu komfortu un drošību. Ķivere jānoregulē atbilstoši lietotāja vajadzībām, piemēram, siksnām jābūt novietotām tā, lai tās nenosegtu ausis, sprādzei jābūt tālu no apakšžokļa kaula, bet siksnas un sprādze jānoregulē tā, lai tās būtu gan ērtas, gan nodrošinātu stabilu fiksāciju. Pēc zoda siksnas pareizas piesprādzēšanas un noregulēšanas vienmēr pārbaudiet, vai ķivere pārāk nesaspiež galvu un vai tā nevar pārāk vaļīgi kustēties uz priekšu un atpakaļ (sk. 1. att.).
ĶIVERES REGULĒŠANA: Uzvelciet ķiveri un noregulējiet tās izmēru, griežot aizmugurējo gredzenu (pulksteņrādītāja kustības virzienā, lai sašaurinātu izmēru, un pretēji pulksteņrādītāja kustības virzienam, lai palielinātu to) vai vienkārši (tikai paredzētajos modeļos) savelkot kopā divus ātras sakabināšanas sistēmas elementus, līdz ir sasniegts vēlamais spriegojums (2. att.). Novietojiet izmēra regulēšanas sistēmu pakauša zonā, kā parādīts (3. att.), noliekot to un pielāgojot tās augstumu. Saspradzējiet siksnu, savienojot kopā abas sprādzes daļas, līdz būs dzirdams fiksācijas klikšķis (4.a att.). Pavelciet zoda siksnu, lai pārbaudītu, vai sprādze ir bloķēta (5. att.). Noregulējiet garumu tā, lai ķiveri varētu stabili nostiprināt uz galvas. Gumijas gredzens jānovieto uz siksnas gala tā, lai tā nenokarātos. Noregulējiet zoda siksnas sānu spriegotāju, pārbīdot to uz siksnām, līdz ir atrasta vēlama pozīcija zem auss (6. att.). Lai noņemtu ķiveri no galvas, atveriet zoda siksnu, vienlaicīgi saspiežot sprādzes sānu pogas (4.b att.).
REZERVES DAĻAS: Aizliegts modificēt, mainīt un/vai noņemt jebkādas ķiveres oriģinālās sastāvdaļas, ja to nav atļāvis ražotājs. Izmantojiet tikai KASK oriģinālās rezerves daļas. Ķiveri nedrīkst modificēt ar nolūku uzstādīt citus piederumus, kuri nav aprakstīti turpmāk. Nepieciešamības gadījumā sazinieties ar izplatītāju vai tieši ar ražotāju.
PIEDERUMI: sejsarga stiprināšanas adapteri – austiņu stiprināšanas adapteri - atstarojošas uzlīmes – pakauša sargs – sombrero – prettrokšņa austiņas – sejsargs acu aizsardzībai (EN166) – sejmaska (EN166) – plastmasas sietveida aizsargs (EN1731) – metāla sietveida aizsargs (EN1731) – rezerves polsterējums – ziemas polsterējums.
Sazinieties ar izplatītāju vai ražotāju, lai noskaidrotu iepriekš norādīto piederumu pieejamību. Ievērojiet piederumam pievienoto lietošanas un montāžas instrukciju. Izmantojiet tikai ražotāja apstiprinātos piederumus.
PĀRBAUDE: Pirms ķiveres izmantošanas pārbaudiet, vai nekādas tās daļas nav bojātas. Pēc spēcīga trieciena, pat ja bojājums nav redzams, nomainiet ķiveri, jo pastāv risks, ka tā vairs nav spējīga absorbēt triecienus un nodrošināt paredzēto aizsardzību.
TĪRĪŠANA: Tīriet ķiveri (un piederumus, ja tie ir) tikai ar ūdeni, neitrālām ziepēm un mīkstu un tīru lupatu, ļaujot tai dabiskā veidā nožūt istabas temperatūrā. Iekšējo polsterējumu var izņemt un izmazgāt ar rokām aukstā ūdenī vai veļas mašīnā (maks. 30°C). Ir kategoriski aizliegts izmantot ķīmiskos mazgāšanas līdzekļus un šķīdinātājus.
UZGLABĀŠANA: Kamēr ķivere netiek izmantota, to ir ieteicams glabāt temperatūrā no 5°C līdz 35°C, aizsargājot no tiešiem saules stariem, drošā attālumā no siltuma avotiem, turklāt ķiveri ir ieteicams uzglabāt oriģinālajā iepakojumā.
UZLĪMJU STIPRINĀŠANA: Neizmantojiet uzlīmes, šķīdinātājus, pašlīmējošas etiķetes un krāsas, kuri neatbilst ražotāja prasībām. Jebkādas neparedzētās iejaukšanās vai modifikācijas var pasliktināt ķiveres aizsargfunkciju.
TRANSPORTĒŠANA: Ņemot vērā ierīces (ķiveres) veidu, nav paredzēti īpaši transportēšanas norādījumi.
PIESARDZĪBAS PASĀKUMI: Neizmantojiet ķiveri kā turētāju, balstu vai tvertni. Nesaspiediet to. Neļaujiet tai nokrist. Izvairieties no saskares ar asiem vai uzasinātiem priekšmetiem. Neizmantojiet, ja temperatūra iziet ārpus diapazona no -20°C līdz +35°C. Neņemiet ķiveri aiz izmēra regulatora. Aizsargājiet pret ķīmiskām vielām.
KALPOŠANAS LAIKS: Ķiveres kalpošanas laiks ir atkarīgs no dažādu nelabvēlīgu faktoru ietekmes, tai skaitā temperatūras izmaiņām, pakļaušanas tiešu saules staru iedarbībai, vairāk vai mazāk intensīvas izmantošanas. Ķivere jāpārbauda periodiski un jebkurā gadījumā pirms katras lietošanas reizes, lai pārliecinātos, ka tajā nav tādu bojājumu kā plaisas, atlīmēšanās, deformācijas, nolobījusies krāsa, kas ir ķiveres stāvokļa pasliktināšanās pazīmes. Elementi, kuri tika pakļauti ievērojamu triecienu iedarbībai, ir jānomaina, pat ja uz tiem nav redzamu bojājumu pazīmju. Šī izstrādājuma maksimālais kalpošanas laiks ir 10 gadi, sākot no ražošanas datuma. Pēc šī termiņa beigām ķivere ir jāutilizē, jo ar laiku aizsardzība samazinās materiālu novecošanas dēļ. Ražošanas datums ir norādīts ķiveres iekšpusē.
PĀRBAUDE: Papildus parastai vizuālai apskatei pirms katras lietošanas reizes, kompetentajam kontrolierim ir jāveic rūpīga pārbaude vismaz reizi gadā. Veiktās pārbaudes jāreģistrē kontrolkartē, kurā ir norādīta šāda informācija: tips, modelis, ražotāja dati, partija vai sērijas numurs, pirkuma datums, derīguma termiņš un pirmā izmantošana, pārbaudes datums un piezīmes, ja tās ir nepieciešamas. Nenoņemiet etiķetes vai marķējumu un pārbaudiet, vai tie ir salasāmi. Ja konstatējāt griezumus, noberzumus vai citus bojājumus, pirms ķiveres atkārtotas izmantošanas sazinieties ar ražotāju, lai pārbaudītu ķiveri.
3 GADU GARANTIJA: KASK sniedz 3 gadu garantiju attiecībā uz jebkādiem materiālu vai ražošanas defektiem. Garantija neattiecas uz defektiem, kas saistīti ar izstrādājuma normālu nodilumu, modifikācijām, nepareizu uzglabāšanu, nepareizu apkopi vai izmantošanu, kas atšķiras no veidiem, kuriem izstrādājums tika sertificēts.
MARĶĒJUMS/ETIĶETE: Ir kategoriski aizliegts noņemt informāciju, kas ir uzdrukāta uz etiķetes ķiveres iekšpusē.
IEKŠĒJO ETIĶEŠU ILUSTRĀCIJAS UN/VAI APRAKSTS: marķējuma shēma ar paskaidrojumiem en12492 marķējuma kopija
ATBILDĪBA: Uzņēmums KASK Spa tiek atbrīvots no jebkādas atbildības par tiešiem un netiešiem, nejaušiem vai tīšiem bojājumiem, kas radušies KASK izstrādājumu nepareizas lietošanas rezultātā. Lietotājs uzņemas visus riskus, kas rodas KASK izstrādājumu nepareizas lietošanas rezultātā.
ATBILSTĪBAS DEKLARĀCIJA: Šīs ierīces ES atbilstības deklarācijas kopiju var ielādēt tīmekļa vietnē www.kask.com.

FIG. 1

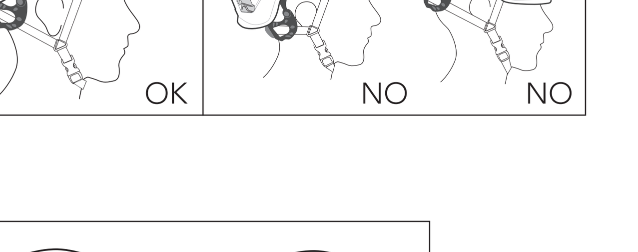

FIG. 2

FIG. 3

FIG. 4a 4b

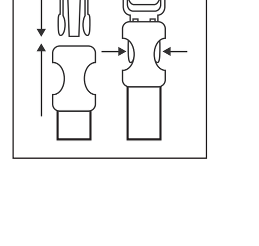

FIG. 5

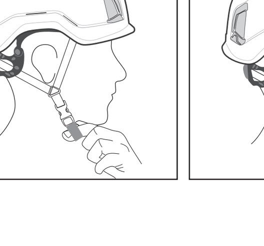

FIG. 6

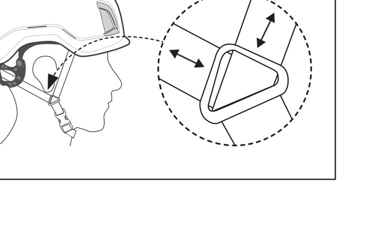

KASK

USE AND CARE BOOKLET
MOUNTAINEERING HELMET

PRODUCT OF ITALY

COD.420147 - ED. 11/2018

KASK S.p.A.
24060 Chiuduno, BG
Via Firenze, 5 - Italy
t. +39 035 4427497
info@kask.com
www.kask.com

CE EN 12492

NOMENCLATURE ZENITH

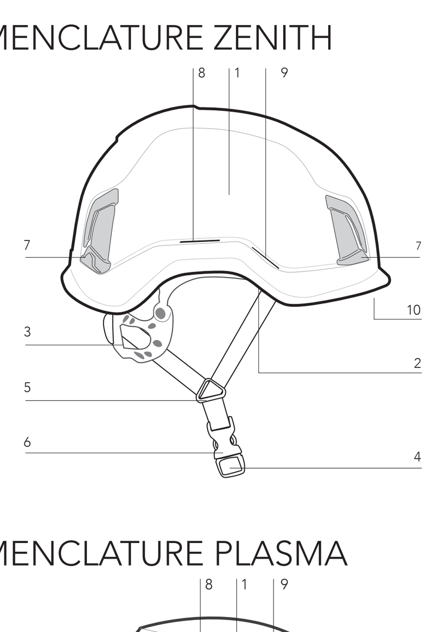

NOMENCLATURE PLASMA

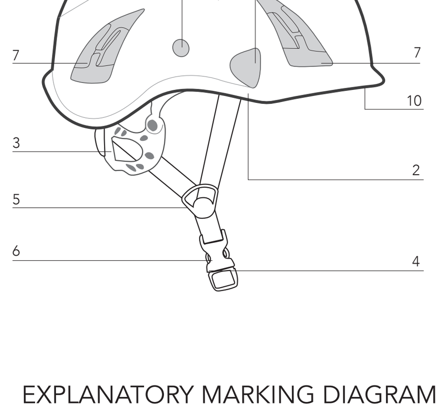

EXPLANATORY MARKING DIAGRAM

1	MANUFACTURER	6	HELMET WEIGHT
2	MODEL NAME	7	CERTIFICATION MARKING
3	MODEL DESIGNATION		
4	REFERENCE TO LEGISLATION	8	DATE OF MANUFACTURE
5	SIZE IN CM	9	IDENTIFICATION NUMBER

FAC-SIMILE LABELLING

1	KASK S.p.A.	6	410 g
2	ZENITH PL	7	CE
3	HELMET FOR MOUNTAINEERS		
4	EN 12492	8	09/2018
5	Adjustable 53-63cm	9	18.0000.0001

HELMET FOR MOUNTAINEERS. For adequate protection this helmet has to fit or to be adjusted to the size of the user's head. The helmet is made to absorb the energy of a blow by partial destruction or damage, and even though such damage may not be readily apparent, any helmet subjected to severe impact should be replaced. The attention of the user is also drawn to the damage of modifying or removing any of the original component parts of the helmet, other than as recommended by the helmet manufacturer. Helmets should not be adapted for the purpose of fitting attachments in any way not recommended by the helmet manufacturer. Do not apply paint, solvents, adhesives or self-adhesive labels, except in accordance with instructions from the helmet manufacturer. For cleaning, maintenance or disinfection, use only substances that have no adverse effect on the helmet and are not known to be likely to have any adverse effect upon the wearer, when applied in accordance with the manufacturer's instructions and information.

Size:			
	ZENITH	**53 - 63 cm**	ADJUSTABLE
	SUPER PLASMA 2	**51 - 62 cm**	ADJUSTABLE

LT

[illegible]

RU

ИНСТРУКЦИЯ ИЗГОТОВИТЕЛЯ: Перед использованием шлема внимательно прочитайте инструкции. Несоблюдение инструкций может снизить уровень безопасности, обеспечиваемый шлемом. Изготовитель и/или дистрибьютор не несут никакой ответственности в случае несчастного случая, повлекшего за собой телесные повреждения или даже смерть, в связи с ненадлежащим использованием шлема. Этот шлем предназначен для поглощения энергии удара путем частичного распределения или повреждения существенных компонентов. Этот шлем следует использовать только для тех целей, для которых он предназначен (см. маркировку). Шлем одобрен для альпинизма, сертифицирован по EN 12492:2012. Процедура сертификации по CE проводилась Уполномоченным органом № 0426 Италсерт С.р.л., Виале Сарца, 336 20126 Милан - Италия.
ВНИМАНИЕ: Шлем не в состоянии обеспечить полную защиту от травм. В частности, важно помнить, что шлем не в состоянии защитить голову от повреждений, обусловленных сильными ударами. После сильного удара, даже если повреждение не определяется визуально, заменить шлем, так как может быть утеряна способность гасить последующие удары и обеспечивать ожидаемый уровень защиты. Шлем, описываемый в настоящем руководстве, — изделие категории индивидуальных защитных устройств типа II, в силу этого, он был подвергнут экспертизе типа ЕС с применением требований Приложений V и VI Регламента ЕС 2016/425.
КОМПЛЕКТАЦИЯ ZENITH PL: 1. Корпус; 2. Оголовье; 3. Система регулирования размера; 4. Подбородочный ремень; 5. Боковой натяжитель; 6. Пряжка; 7. Зажим для фонарика; 8. Боковой паз для вставки средства защиты органов слуха; 9. Боковой паз для адаптера забрала; 10. Маркировочный ярлык.
КОМПЛЕКТАЦИЯ SUPERPLASMA PL: 1. Корпус; 2. Оголовье; 3. Система регулирования размера; 4. Подбородочный ремень; 5. Боковой натяжитель; 6. Пряжка; 7. Зажим для фонарика; 8. Отверстие для вставки средства защиты органов слуха; 9. Отверстие для адаптера забрала; 10. Маркировочный ярлык.
ИНСТРУКЦИЯ ПО ЭКСПЛУАТАЦИИ: В качестве профилактической меры важно использовать шлем все время при верховой езде. Для достаточной защиты необходимо использовать шлем правильного размера с правильной посадкой на голове, чтобы обеспечить максимальный комфорт и безопасность. Шлем должен быть подогнан под размеры пользователя, например, ремешки не должны закрывать уши, пряжка должна находиться вдали от челюстной кости, а ремешки и пряжка должны вместе регулироваться так, чтобы достигалась удобная и плотная подгонка. После закрепления и регулировки подбородочного ремня убедиться, что шлем не сдавливает голову и не двигается свободно вперед и назад (см. Рис. 1).
РЕГУЛИРОВКА ШЛЕМА: Надеть шлем и подогнать размер при помощи заднего колесика (по часовой стрелке - для затягивания, против часовой стрелки – для ослабления) или потянуть за два быстрозакрывающихся элемента для достижения желаемого натяжения (только для моделей с соответствующим оснащением) (Рис. 2). Расположить систему регулировки размера на затылочной области (Рис. 3), наклоняя ее и регулируя по высоте. Затянуть ремень путем вставки одного ремня с пряжкой в другой до щелчка (Рис. 4a). Потянуть за подбородочный ремень для проверки фиксации пряжки (Рис. 5). Отрегулируйте длину подбородочного ремешка для плотного закрепления шлема на голове. На конце ленты должно быть расположено резиновое кольцо для предотвращения ее свободного свисания. Отрегулировать боковой натяжитель подбородочного ремня смещением по ремешкам до желаемого положения за ухом (Рис. 6). Для снятия шлема с головы открыть подбородочный ремень одновременным нажатием кнопок на каждой стороне пряжки (Рис. 4b).
ЗАПАСНЫЕ ЧАСТИ: Изменения, замены и/или демонтаж одного или более оригинальных компонентов шлема запрещены без разрешения производителя. Использовать только оригинальные запасные части фирмы KASK. Не следует видоизменять шлем для установки других принадлежностей, кроме описанных ниже. Если необходимо, обратитесь к вашему розничному продавцу или непосредственно к изготовителю.
ПРИНАДЛЕЖНОСТИ:– адаптеры для крепления забрала – адаптеры для наушников - светоотражающие наклейки – защита шеи - сомбреро - наушники для защиты от шума – забрало для защиты глаз (EN166) – лицевая маска (EN166) – пластиковое ячеистое защитное устройство (EN1731) – металлическое ячеистое защитное устройство (EN1731) – сменная набивка – зимняя набивка.
Проверьте у вашего розничного продавца или у изготовителя фактическое наличие принадлежностей, перечисленных выше. Соблюдайте инструкции по установке и эксплуатации, поставляемые с принадлежностями. Используйте только принадлежности, одобренные производителем.
ПРОВЕРКА: Перед использованием шлема проверить целостность всех частей. После сильного удара, даже если повреждение не определяется визуально, заменить шлем, так как может быть утеряна способность гасить последующие удары и обеспечивать ожидаемый уровень защиты.
ЧИСТКА: Очистку шлема (и любых принадлежностей) выполнять с использованием только воды, неагрессивного мыла и мягкой чистой ветоши. Дождаться высыхания при комнатной температуре. Внутреннюю набивку можно снимать и стирать вручную в холодной воде, либо в стиральной машине (макс. 30°C). Запрещается использовать чистящие химикаты или растворители.
ХРАНЕНИЕ: Между использованиями хранить шлем при температуре от 5°C до 35°C без воздействия прямых солнечных лучей вдали от источников высокой температуры. Рекомендуется хранить шлем в оригинальной упаковке.
ПРИМЕНЕНИЕ КЛЕЯ: Не наносить клей, растворители, наклейки и краску, если они не соответствуют спецификациям производителя. Любой непредусмотренный ремонт или модификация могут отрицательно влиять на защитную функцию шлема.
ТРАНСПОРТИРОВКА: С учетом типа устройства (шлем) специальные меры транспортировки не требуются.
МЕРЫ ПРЕДОСТОРОЖНОСТИ: Не использовать шлем в качестве основания, опоры или контейнера. Не сжимать шлем. Не ронять шлем. Не допускать контакта с острыми или опасными предметами. Не использовать при температурах за пределами диапазона от -20°C до +35°C. Не поднимать шлем за устройство регулировки размера. Защищать от воздействия химических веществ.
СРОК СЛУЖБЫ: Срок службы шлема зависит от встречаемости различных отрицательных факторов, включая изменения температуры, воздействие прямого солнечного света и частоту использования. Шлем должен проходить регулярные проверки, а также перед каждым использованием для выявления наличия любых повреждений (трещин, отрывов, деформаций, отслаивания), представляющих доказательства ухудшения состояния шлема. Шлемы после удара значительной силы следует заменять, даже если очевидные признаки повреждения отсутствуют. Максимальный срок службы продукта – 10 лет от даты изготовления. По окончании срока не следует пользоваться шлемом, так как уровень защиты снижается со временем из-за старения материалов. Дата изготовления нанесена печатным способом на внутреннюю сторону шлема.
ОСМОТР: Кроме обычной визуальной проверки перед каждым использованием, уполномоченный инспектор должен проводить тщательный осмотр минимум один раз в год. Регистрация проверок должна осуществляться в надзорном органе с указанием подробной информации: тип, модель, информация об изготовителе, партия или серийный номер, дата покупки, срок годности и дата первого использования, дата проверки и другие примечания. Не разрешается снимать ярлыки или маркировку. Проверять их читаемость.
При обнаружении порезов, истираний или других повреждений перед дальнейшим использованием шлема обратитесь к изготовителю для проведения проверки.
ТРЕХЛЕТНЯЯ ГАРАНТИЯ: Фирма KASK предоставляет трехлетнюю гарантию на изделие в случае дефектов материалов или изготовления. Гарантия не покрывает дефекты, вызванные нормальным износом и истиранием, внесением изменений, неправильным хранением, ненадлежащим обслуживанием или использованием, для которого изделие не было сертифицировано.
МАРКИРОВКА: Информацию, указанную на внутренней части шлема и отпечатанную на этикетке, запрещается удалять из любых соображений.
ОТВЕТСТВЕННОСТЬ: KASK Spa не несет ответственности за прямой или косвенный ущерб, случайный или намеренный, вызванный ненадлежащим использованием продукции фирмы KASK. Пользователь принимает на себя все риски, вытекающие из ненадлежащего использования продукции фирмы KASK.
ДЕКЛАРАЦИЯ СООТВЕТСТВИЯ: Для получения копии декларации соответствия ЕС данного изделия посетите сайт www.kask.com.

PL

INSTRUKCJE PRODUCENTA: Przed użyciem kasku należy zapoznać się z niniejszymi instrukcjami. Nie zastosowanie się do tego zalecenia może skutkować obniżeniem poziomu bezpieczeństwa, jakie ma zapewnić kask. Producent lub dystrybutor nie ponoszą odpowiedzialności za wypadki, w rezultacie których użytkownik może odnieść obrażenia lub nawet ponieść śmierć na skutek nieprawidłowego użytkowania kasku. Kask został zaprojektowany tak, by pochłaniać siłę uderzenia poprzez jej rozprowadzenie lub uszkodzenie kluczowych jego elementów. Kask może być użytkowany wyłącznie do celów, dla których został zatwierdzony (patrz oznaczenie). Kask jest zatwierdzony do stosowania podczas wspinaczki górskiej wg normy EN 12492:2012. Procedurę certyfikacji przeprowadziła jednostka notyfikacyjna, posiadająca numer 0426, Italcert S.r.l. Viale Sarca, 336 20126 Milan - Włochy.
UWAGA: Kask nie zapewnia całkowitej ochrony przeciw odniesieniu obrażeń. W szczególności należy pamiętać, że żaden kask nie chroni głowy przed urazami będącymi następstwem działania gwałtownej siły. Jeśli kask zostanie poddany silnemu uderzeniu - nawet gdy uszkodzenie nie jest widoczne - należy go wymienić, gdyż możliwości absorpcyjne kasku mogły zostać wyczerpane i kask może nie zapewnić ochrony przeciw kolejnym uderzeniom. Kask, dla którego sporządzono niniejszą instrukcję obsługi, stanowi środek ochrony indywidualnej kategorii II i tym samym został poddany badaniu typu WE z zastosowaniem wymogów, o których mowa w V i VI Załączniku do Rozporządzenia UE 2016/425.
NOMENKLATURA ZENITH PL: 1. Skorupa; 2. Opaska; 3. Układ regulacji rozmiaru; 4. Pasek podbródkowy; 5. Zaczep boczny; 6. Klamra; 7. Uchwyt zatrzaskowy na lampę; 8.Otwory boczne na uchwyty do ochronników uszu; 9. Boczne otwory na uchwyt wizjera; 10 Etykieta znakująca.
NOMENKLATURA SUPERPLASMA: 1. Skorupa; 2. Opaska; 3. Układ regulacji rozmiaru; 4. Pasek podbródkowy; 5. Zaczep boczny; 6. Klamra; 7. Uchwyt zatrzaskowy na lampę; 8. Otwór do montażu uchwytów do ochronników uszu; 9. Otwór do montażu uchwytu wizjera; 10 Etykieta znakująca
INSTRUKCJE UŻYTKOWNIKA: Aby zapobiec możliwym wypadkom, kask należy nosić w każdej sytuacji. Aby zapewnić właściwą ochronę, rozmiar kasku musi być odpowiednio dobrany i musi dobrze przylegać do głowy, tak by zapewnić maksymalny komfort i bezpieczeństwo. Kask należy wyregulować, by mógł być odpowiednio osadzony na głowie osoby go noszącej. Przykładowo, paski muszą być tak umiejscowione, by nie zakrywały uszu, klamra nie może znajdować się blisko kości żuchwy, a paski oraz klamra muszą być tak wyregulowane, by nie uciskały i dobrze przylegały. Po zapięciu i wyregulowaniu paska podbródkowego, należy zawsze sprawdzić, czy kask nie ściska zbyt mocno głowy, czy też nie opada do przodu lub tyłu głowy (patrz rys. 1).
REGULACJA KASKU: Włożyć kask i dopaso rozmiar za pomocą tylnego pokrętła (aby zmniejszyć rozmiar, przekręcić pokrętło w prawą stroną, aby zwiększyć rozmiar, przekręcić w lewą stronę) lub po prostu pociągając za dwa elementy szybkiej regulacji (w przypadku modeli, które są w nie wyposażone), aby uzyskać odpowiedni naciąg (rys. 2). Umiejscowić układ regulacji rozmiaru wokół karku, jak przedstawiono na rysunku 3, przechylając go i regulując jego wysokość. Zapiąć pasek, wkładając jedną sprzączkę paska do drugiej, aż zatrzaśną się na swoim miejscu (rys. 4a). Pociągnąć za pasek podbródkowy, aby upewnić się, że klamra jest odpowiednio zapięta (rys. 5). Wyregulować długość paska podbródkowego, aby kask dobrze przylegał do głowy. Gumowy pierścień należy przesunąć na koniec taśmy, zapobiegając jego zwisaniu. Wyregulować boczny zaczep paska podbródkowego, przesuwając go wzdłuż pasków, aż uzyska się żądane położenie poniżej ucha (rys. 6). Zdjąć kask i odpiąć pasek podbródkowy, naciskając jednocześnie przyciski umiejscowione po obu stronach klamry (rys. 4b).
CZĘŚCI ZAPASOWE: Nie wolno modyfikować, wymieniać lub usuwać dowolnej części oryginalnej kasku bez uzyskania zgody producenta. Stosować wyłącznie oryginalnych części firmy KASK. Nie wolno modyfikować kasku celem dostosowania go do innych akcesoriów niż te, które przedstawiono poniżej. Jeśli zajdzie taka potrzeba, należy skontaktować się z dystrybutorem lub bezpośrednio z producentem.
AKCESORIA: - uchwyty na wizjer – uchwyty na nauszniki - znaczki odblaskowe - osłona karku - rondo - osłony uszu - wizjer ochronny (EN166) - osłona twarzy (EN166) - plastikowy wizjer siatkowy (EN1731) - metalowa osłona siatkowa (EN1731) - wymienna wyściółka - wyściółka zimowa.
Aby uzyskać informacje na temat dostępności powyższych akcesoriów, należy skontaktować się dystrybutorem. Należy stosować się do instrukcji montażu i obsługi dostarczonych wraz akcesoriami. Używać wyłącznie akcesoriów zatwierdzonych przez produtcenta.
UWAGA: Przed użyciem kasku sprawdzić integralność wszystkich części. Jeśli kask zostanie poddany silnemu uderzeniu - nawet gdy uszkodzenie nie jest widoczne - należy go wymienić, gdyż możliwości absorpcyjne kasku mogły zostać wyczerpane i kask może nie zapewnić ochrony przeciw kolejnym uderzeniom.
CZYSZCZENIE: Kask (i jego akcesoria) czyścić z użyciem wody, delikatnego środka czyszczącego oraz miękkiej i czystej ściereczki i pozostawić do wyschnięcia w temperaturze pokojowej. Wewnętrzną wyściółkę można wyciągnąć i wyprać ręcznie w zimnej wodzie lub w pralce (maks. 30°C). Nigdy nie stosować chemicznych środków czyszczących lub rozpuszczalników do mycia kasku.
PRZECHOWYWANIE: Jeśli kask nie jest używany, należy przechowywać go w temperaturze od 5°C do 35°C, gdzie nie będzie poddawany działaniu bezpośredniego światła słonecznego oraz z dala od źródeł ciepła. Zaleca się przechowywanie kasku w jego oryginalnym opakowaniu.
ZASTOSOWANIE SUBSTANCJI KLEJĄCYCH: Nie stosować substancji klejących, rozpuszczalników, naklejek lub powłok niezgodnych ze specyfikacją producenta. Wszelkie naprawy lub modyfikacje nie przewidziane przez producenta mogą mieć wpływ na funkcje ochronne, jakie ma spełniać kask.
TRANSPORT: Dla kasku, będącego przedmiotem niniejszego dokumentu, nie przewidziano żadnych specjalnych środków, jakie należało by zastosować w przypadku transportowania kasku.
UWAGA: Nie używać kasku w charakterze podstawy, wsparcia lub pojemnika. Nie ściskać kasku. Nie upuszczać kasku. Unikać kontaktu z ostrymi lub niebezpiecznymi przedmiotami. Nie używać kasku w temperaturach poniżej -20°C i powyżej +35°C. Unikać chwytania kasku za układ regulacji rozmiaru. Chronić przed środkami chemicznymi.
OKRES EKSPLOATACJI: Okres eksploatacji kasku zależy od istnienia różnych czynników, mających wpływ na pogorszenie jego stanu, takich jak zmiany temperatury, wystawienie na światło słoneczne i częstotliwość używania. Kask należy sprawdzać regularnie i każdorazowo przed jego użyciem pod kątem uszkodzeń, takich jak: pęknięcia, integralności części, odkształcenia, zdzierania, które wskazują na znaczne pogorszenie stanu kasku. Kaski, które zostały poddane silnemu uderzeniu należy wymienić, nawet jeśli oczywiste oznaki uszkodzenia nie są widoczne. Maksymalny okres eksploatacji wynosi 10 lat od dnia jego produkcji. Po upłynięciu tego okresu kask należy zutylizować, gdyż dochodzi od redukcji poziomu ochrony, jaki ma zapewnić, na skutek starzenia się materiałów. Datę produkcji zamieszczono wewnątrz kasku.
KONTROLA: Oprócz wizualnej kontroli kasku, przeprowadzanej każdorazowo przed jego użyciem, raz do roku wykwalifikowany inspektor powinien przeprowadzić szczegółową kontrolę kasku. Kontrolę należy udokumentować w dokumencie kontrolnym, w którym należy zamieścić szczegółowe informacje dotyczące: typu, modelu, daty produkcji, numeru seryjnego lub partii, daty zakupu, daty upływu czasu eksploatacji, pierwszego użycia, daty kontroli i dodatkowych notatek. Nie usuwać etykiet lub oznakowania, które należy sprawdzać pod kątem czytelności.
W przypadku wykrycia nacięć, przetarć lub innego typu uszkodzeń, należy skontaktować się z producentem celem przeprowadzenia kontroli przed użyciem kasku.
TRZYLETNIA GWARANCJA: Firma KASK zapewnia trzyletnią gwarancję na wady materiałowe i wykonania produktu. Gwarancją nie są objęte wady spowodowane normalnym zużyciem, modyfikacjami, nieprawidłowym przechowywaniem, nieprawidłową konserwacją lub użytkowaniem niezgodnie z jego przeznaczeniem.
OZNAKOWANIE/ETYKIETY: Nie wolno usuwać informacji zamieszczonych wewnątrz kasku lub na etykietach.
ODPOWIEDZIALNOŚĆ: Firma KASK Spa nie ponosi żadnej odpowiedzialności za pośrednie lub bezpośrednie, przypadkowe lub celowe uszkodzenie produktów KASK w skutek nieprawidłowego ich użytkowania. Użytkownik ponosi wszelkie ryzyko, wynikające z nieprawidłowego użytkowania produktów KASK.
DEKLARACJA ZGODNOŚCI: w celu otrzymania kopii Deklaracji Zgodności UE odnoszącej się do niniejszego urządzenia, należy wejść na stronę internetową www.kask.com

CS

POKYNY VÝROBCE: Před použitím helmy si pečlivě přečtěte pokyny. Nedodržování pokynů může vést ke snížení ochrany helmou poskytované. Výrobce ani distributor nemohou přijmout jakoukoli odpovědnost v důsledku nesprávného používání v případě nehody s následkem osobního zranění nebo dokonce smrti. Tato helma je určena k absorpci energie nárazu částečným rozložením nebo poškozením důležitých komponentů. Tato helma by se měla používat jen pro činnost, pro kterou je homologována (viz značka). Helma je schválena pro horolezectví, má osvědčení dle technické normy EN 12492:2012 Osvědčení dle procedury CE provedl certifikovaný subjekt č. 0426 - Italcert S.r.l. - Viale Sarca, 336 20126, Milano, Itálie.
UPOZORNĚNÍ: Tato helma nemůže zajistit plnou ochranu před zraněním. Především je důležité vědět, že žádná helma nemůže ochránit hlavu před silami vzniklými silnými nárazy. Vyměňte helmu po prudkém nárazu, i když na ní nejsou viditelné znaky poškození; nárazem se může vyčerpat schopnost helmy tlumit náraz a poskytnout požadovanou ochranu. Helma, která je předmětem těchto pokynů, je typem II, kategorie Prostředky individuální ochrany, a podléhá tedy testovacímu řízení typu CE v souladu s ustanovením příloh V a VI nařízení EU 2016/425.
NOMENKLATURA ZENITH PL: 1. Plášť; 2. náhlavní kříž; 3. systém pro nastavení velikosti; 4. podbradník; 5. boční navíjení; 6. spona; 7. klip na svítilnu; 8. boční otvor pro vložení ochrany sluchu; 9. boční otvor pro vložení adaptéru ochranného štítu; 10. štítek s označením.
NOMENKLATURA SUPERPLASMA PL: 1. Plášť; 2. Náhlavní kříž; 3. Systém pro nastavení velikosti; 4. Podbradník; 5. Boční navíjení; 6. Spona; 7. Klip na svítilnu; 8. Otvor pro montáž adaptérů chránících proti hluku; 9. Otvor pro montáž ochranného štítu; 10. Štítek označení.
POKYNY PRO POUŽITÍ: Jako preventivní opatření je nezbytné mít helmu za jízdy vždy na hlavě. Pro zajištění plnohodnotné ochrany musí mít helma správnou velikost a dokonale na hlavě sedět, aby zajistila maximální pohodlí a bezpečnost. Helma musí být upravena tak, aby svému uživateli seděla, takže například pásky musejí být umístěny tak, aby nezakrývaly uši, spona nesmí spočívat na spodní čelisti a pásky a spona společně musejí být upraveny tak, aby byly zároveň pohodlné a pevně padly. Až budete mít zapnutý a správně upravený podbradník, vždy zkontrolujte, zda helma hlavu příliš nesvírá nebo se naopak příliš volně nepohybuje vpřed a vzad (viz Obr. 1).
UPRAVENÍ HELMY: Nasaďte si helmu a přizpůsobte velikost otočením kolečka na zadní části (ve směru hodinových ručiček pro utažení a proti směru hodinových ručiček pro rozšíření helmy) nebo jednoduše (u vybraných modelů) zatáhnutím za dva rychlozapínací prvky tak, abyste dosáhli požadovaného napětí (Obr. 2). Nastavte systém pro nastavení velikosti v oblasti zátylku dle obrázku (Obr. 3), upravte sklon a nastavte výšku. Utáhněte podbradník tak, že zasunete jeden pásek spony do druhého, dokud nezapadnou do správné polohy (Obr. 4a). Ujistěte se, že je spona zapnutá zatažením podbradníku směrem vzad. (Obr. 5). Upravte délku podbradníku tak, aby helma na hlavě byla pevně usazena. Gumový kroužek je třeba umístit na konec tkanice, aby se nekývala. Upravte boční navíjení podbradníku jeho posunem po pásku, dokud nenaleznete žádoucí polohu pod uchem (Obr. 6). Chcete-li si sundat helmu z hlavy, rozepněte podbradník současným stlačením závěrů na obou stranách spony. (Obr. 4b).
NÁHRADNÍ DÍLY: Vyměnění, nahrazení a/nebo odstranění jedné nebo více původních součástí helmy je bez schválení výrobce zakázáno. Používejte pouze originální náhradní díly KASK. Helma se nesmí upravovat pro účely používání jiného příslušenství než toho, které je popsáno níže. V případě potřeby kontaktujte přímo svého prodejce nebo výrobce.
PŘÍSLUŠENSTVÍ: – adaptéry pro připevnění ochranného štítu – adaptéry pro připevnění klapek na uši – reflexní samolepky – ochrana šíje – sombrero – klapky na uši – ochranné brýle (EN166) – obličejový štít (EN166) – ochranný prostředek z plastového pletiva (EN1731) – ochranný prostředek z kovového pletiva (EN1731) – náhradní vložka – zimní vložka. Dostupnost výše uvedeného příslušenství si ověřte u svého prodejce nebo u výrobce. Dodržujte pokyny k instalaci a použití dodané spolu s příslušenstvím. Používejte pouze příslušenství schválené výrobcem.
KONTROLA: Před použitím helmy zkontrolujte celistvost všech jejích částí. Po tvrdém nárazu helmu vyměňte i v případě, že není viditelně poškozená. Je možné, že již vyčerpala svou schopnost tlumit další nárazy a poskytovat očekávanou ochranu.
ČIŠTĚNÍ: Helmu (a veškeré příslušenství) čistěte výhradně za použití vody, jemného mýdla a měkkého, čistého hadru. Helmu pak nechte uschnout při pokojové teplotě. Vnitřní vycpávky lze odstranit a vyprat v ruce ve studené vodě nebo v pračce (na max. 30°C). Nikdy nepoužívejte chemické čisticí prostředky nebo rozpouštědla.
ULOŽENÍ: Pokud se helma nepoužívá, uchovávejte ji nejlépe v teplotě mezi 5 °C a 35 °C na místě chráněném před přímým slunečním světlem a mimo dosah zdrojů tepla. Doporučujeme helmu uchovávat v jejím původním obalu.
POUŽITÍ LEPIDEL: Nepoužívejte lepidla, rozpouštědla, samolepky a barvy, pokud nesplňují specifikace výrobce. Jakákoli nepředvídaná oprava nebo úprava může mít negativní vliv na ochrannou funkci helmy.
DOPRAVA: Pro daný typ výrobku (helmy) nejsou žádná zvláštní opatření pro dopravu.
UPOZORNĚNÍ: Nepoužívejte helmu jako základnu, podporu nebo nádobu. Nestlačujte ji. Nepouštějte ji na zem. Vyhýbejte se kontaktu s ostrými nebo nebezpečnými předměty. Nepoužívejte helmu při teplotě mimo rozsah -20°C až +35°C. Nezdvihejte helmu za zařízení pro nastavení velikosti. Chraňte před chemickými činidly.
PRAKTICKÁ ŽIVOTNOST: Praktická životnost helmy závisí na výskytu různých degenerativních faktorů včetně teplotních změn, účinku přímého slunečního záření a frekvence používání. Helma musí být v pravidelných intervalech a také před každým použitím kontrolována, zda nevykazuje známky poškození, jako například praskliny, odtržení, deformace nebo odlupování, které ukazují na zhoršení stavu helmy. Helmy, které utrpěly tvrdý náraz, je třeba vyměnit, i když nevykazují jasné známky poškození. Maximální životnost tohoto výrobku je 10 let od data výroby. Po uplynutí této doby je třeba helmu zlikvidovat, protože ochrana, kterou poskytuje, se vzhledem ke stárnutí materiálů v průběhu času snižuje. Datum výroby je natištěno uvnitř helmy.
REVIZE: Kromě běžné kontroly helmy zrakem před každým jejím použitím by ji měl nejméně jednou za rok podrobně prohlédnout způsobilý revizní technik. Inspekce musí provedena na kontrolní desce a musejí být zaznamenány podrobné parametry ohledně: typu, modelu, údajů o výrobci, sériového či obdobného čísla, data nákupu, vypršení platnosti a prvního použití, data inspekce a další poznámky. Neodstraňujte etikety ani štítky a ověřte jejich dobrou čitelnost. Pokud na helmě najdete řezy, poškrábání či jiná poškození, kontaktujte výrobce, aby helmu před dalším použitím prohlédl.
3-LETÁ ZÁRUČNÍ DOBA: Společnost KASK poskytuje na tento výrobek 3 roky záruku na vady materiálu a provedení. Záruka se nevztahuje na vady způsobené běžným opotřebením, úpravami, nesprávným skladováním či údržbou nebo používáním pro jiné účely, než pro které je prostředek certifikován.
ZNAČKY/OZNAČENÍ: Informace na vnitřní straně helmy, vytištěné na štítku, se nesmí v žádném případě odstraňovat.
ODPOVĚDNOST: Společnost KASK Spa odmítá veškerou odpovědnost za jakoukoli přímou nebo nepřímou újmu, ať už náhodnou či úmyslnou, způsobenou nesprávným používáním výrobků KASK. Veškerá rizika vyplývající z nesprávného používání výrobků KASK přejímá uživatel.
PROHLÁŠENÍ O SHODĚ: Pro výtisk prohlášení o shodě EU tohoto výrobku navštivte webové stránky www.kask.com.

SK

INFORMAČNÁ POZNÁMKA: Pred použitím prilby si pozorne prečítajte návod. Pri nedodržaní uvedených pokynov sa môže znížiť bezpečnosť, ktorú prilba poskytuje. Výrobca a predajca nenesú žiadnu zodpovednosť v prípade nehody s následkom poranenia či dokonca usmrtenia osôb v dôsledku nesprávneho používania prilby. Táto helma je určená na absorbovanie energie úderu pomocou čiastočnej distribúcie alebo poškodenia kľúčových komponentov. Táto prilba sa môže používať výlučne len na aktivity, na ktoré je certifikovaná (viď označenie). Prilbabola schválená pre horolezectvo, certifikovaná podľa v súlade s normami EN 12492:2012. Proces certifikácie CE bol vykonaný notifikačným orgánom č. 0426, ItalcertS.r.l. - Viale Sarca, 336 20126 - Milano - Italia.
UPOZORNENIE: Prilba nedokáže zaistiť plnú ochranu pred zranením. Je obzvlášť dôležité si uvedomiť, že žiadna prilba nedokáže ochrániť hlavu pred dôsledkami spôsobenými silnými nárazmi. V prípade, že došlo k silnému nárazu, vymeňte prilbu, aj keď jej poškodenie nie je viditeľné, lebo mohlo dôjsť k strate schopnosti prilby absorbovať ďalšie nárazy a poskytnúť potrebnú ochranu. Prilba popísaná v tomto návode je Osobná ochranná pomôcka II kategórie a v tomto zmysle bola podrobená procesu certifikácie CE v súlade s požiadavkami Príloh V a VI Nariadenia EU 2016/425.
POPIS ZENITH PL : 1. Škrupina; 2. Upínací regulátor; 3. Systém nastavenia veľkosti;4. Bradový remienok; 5. Bočný navíjač; 6. Pracka; 7. Držiak svietidla; 8. Bočná štrbina na vloženie protihlukovej ochrany; 9. Bočná štrbina na vloženie adaptéra priezoru; 10. OZNAČENIE/ŠTÍTKY:
POPIS SUPERPLASMA PL : 1. Škrupina; 2. Upínací regulátor; 3. Systém nastavenia veľkosti;4. Bradový remienok; 5. Bočný navíjač; 6. Pracka; 7. Držiak svietidla; 8. Otvor na montáž adaptéra protihlukovej ochrany; 9. Otvor na montáž adaptéra priezoru; 10. OZNAČENIE/ŠTÍTKY:
NÁVOD NA POUŽITIE : Ako preventívne opatrenie je veľmi dôležité počas vykonávania aktivity neustále používať prilbu. Na zabezpečenie primeranej ochrany prilba musí mať správnu veľkosť a dokonale priliehať na hlavu, aby poskytovala maximálne pohodlie a bezpečnosť. Prilba musí byť upravená tak, aby vyhovovala používateľovi, napríklad remienky musia byť umiestnené tak, aby nezakrývali uši, pracka musí byť úplne mimo čeľuste, pásy a pracka musia byť spolu nastavené tak, aby boli pohodlné a priliehali. Keď je bradový remienok primerane utiahnutý a správne nastavený, vždy skontrolujte, či prilba príliš netlačí hlavu alebo sa nepohybuje voľne dopredu a dozadu (viď obr. 1).
NASTEVENIA PRILBY : Nasaďte si prilbu a prispôsobte veľkosť, otáčaním zadného kolieska (v smere pohybu hodinových ručičiek pre zmenšenie veľkosti a v protismere na zväčšenie veľkosti) alebo jednoducho (len v prípade niektorých verzií) priblížením dvoch častí rýchleho uzáveru až kým nedosiahnete požadované nastavenie (obr. 2). Umiestnite systém nastavenia veľkosti v tylovej oblasti, podľa vyobrazenia (obr. 3), naklonením a (pri vybraných modeloch) jeho nastavením do výšky. Utiahnite remienok zasúvaním jednej pracky do druhej, kým nezacvakne, ako zacvakne na miesto (obr. 4a). Potiahnite bradový remienok aby ste si overili, či je pracka zaistená (obr. 5) . Nastavte dĺžku aby prilba pevne priliehala na vašu hlavu. Gumený krúžok sa musí nachádzať na konci pásky, aby voľne nevisela. Upravte bočný navíjač bradového remienka posúvaním po prúžkoch až kým nedosiahnete požadovanú polohu pod uchom (obr. 6). Ak chcete zložiť prilbu z hlavy, otvorte bradový remienok tak, že súčasne stlačíte tlačidlá po oboch stranách pracky (obr. 4b).
NÁHRADNÉ DIELY : Zmeny, náhrady, výmeny, jedného alebo viacerých originálnych dielov prilby, ktoré nie sú autorizované výrobcom sú zakázané. Použite len originálne náhradné diely KASK. Prilba sa nesmie upravovať, použitím iného príslušenstva, ako toho, ktoré je nižšie uvedené. V prípade potreby kontaktujte predajcu, alebo priamo výrobcu.
PRÍSLUŠENSTVO: adaptéry na upevnenie priezoru – adaptéry na upevnenie slúchadiel- reflexné nálepky ochrana šije – sombrero – protihlukové slúchadlá– štít na ochranu očí (EN166) – tvárová maska (EN166) – sieťová ochrana z plastu (EN1731) – sieťová ochrana z kovu (EN1731) – náhradné čalúnenie – zimné čalúnenie.
Overte si u predajcu alebo výrobcu aktuálnu dostupnosť horeuvedeného príslušenstva. Riaďte sa podľa návodu na použitie a montáž, ktorý je súčasťou príslušenstva. Používajte výlučne príslušenstvo schválené výrobcom.
KONTROLA: Pred použitím prilby skontrolujte neporušenosť všetkých jej častí. V prípade, že došlo k silnému nárazu, vymeňte prilbu, aj keď jej poškodenie nie je viditeľné, lebo mohlo dôjsť k strate schopnosti prilby absorbovať ďalšie nárazy a poskytnúť potrebnú ochranu.
ČISTENIE: Helmu (a eventuálne príslušenstvo) čistite výlučne vodou, neutrálnym mydlom a mäkkou a čistou tkaninou a nechajte ju vyschnúť pri izbovej teplote. Vnútorné čalúnenie môžete vybrať a ručne umyť v studenej vode alebo vyprať v práčke (max.30°). Nikdy nepoužívajte chemické čistiace prostriedky ani rozpúšťadlá.
SKLADOVANIE: Pokiaľ sa prilba nepoužíva, odporúča sa skladovať ju pri teplote v rozmedzí od 5°C do 35°C, chrániť pred priamym slnečným svetlom, ďaleko od zdrojov tepla, odporúča sa ukladať prilbu do originálneho obalu.
APLIKÁCIA LEPIDIEL: Nepoužívajte lepidlá, rozpúšťadlá, samolepiace štítky a nátery, ktoré nevyhovujú špecifikáciám výrobcu. Akýkoľvek nepovolený zásah alebo modifikácia môžu ovplyvniť ochrannú funkciu helmy.
DOPRAVA: Vzhľadom na typológiu výrobku (prilba) sa nevyžadujú zvláštne opatrenia súvisiace s dopravou.
UPOZORNENIE: Nepoužívajte prilbu ako podperu, opierku alebo nádobu. Prilbu nestláčajte. Chráňte ju pred pádom. Vyhýbajte sa kontaktu so špicatými a ostrými predmetmi. Nepoužívajte pri teplotách mimo rozpätia -20°C +35°C. Nechytajte prilbu za regulátor systému nastavenia veľkosti. Chráňte pred chemickými látkami.
ŽIVOTNOSŤ: Životnosť prilby závisí od výskytu rôznych vonkajších faktorov, napríklad zmien teploty, vystaveniu priamemu slnečnému žiareniu a frekvencii používania. Prilbu je potrebné pravidelne kontrolovať pred každým použitím, aby bolo možné zistiť prítomnosť poškodení, napríklad prasklín, škvŕn, deformácií alebo odlupovania, ktoré spôsobujú zhoršenie stavu prilby. Prvky, ktoré utrpeli náraz väčšej intenzity, je potrebné vymeniť, aj keď nevykazujú viditeľné známky poškodenia. Maximálna životnosť tohto výrobku je 10 rokov od dátumu výroby. Po uplynutí tohoto času je potrebné prilbu vymeniť, nakoľko s pribúdajúcim časom jej ochranná schopnosť klesá v dôsledku opotrebovania materiálov. Dátum výroby je uvedený vo vnútri prilby.
KONTROLA: Okrem bežnej kontroly pred každým použitím, musí kompetentný kontrolór vykonať podrobnú skúšku aspoň raz ročne. Záznam kontrol musí byť zaznamenaný na kontrolnom liste, ktorý sa detailne týka: typu, modelu, údajov o výrobcovi, výrobného a sériového čísla, dátumu nákupu, doby platnosti a prvého použitia, dátumu inšpekcie a ďalších údajov. Neodstraňujte štítky a značky a kontrolujte ich čitateľnosť. Ak spozorujete akékoľvek zárezy, škrabance či iné poškodenie, pred opätovným použitím prilby sa obráťte na výrobcu a dajte prilbu skontrolovať.
TROJROČNÁ ZÁRUČNÁ DOBA: Firma KASK poskytuje na výrobok trojročnú záručnú dobu na akúkoľvek vadu materiálov alebo výrobné vady. Záruka nezahŕňa vady spôsobené bežným opotrebením výrobku, zmeny, zlé skladovanie, nevhodnú údržbu, alebo použitie na účely odlišné od tých, na ktoré bol výrobok certifikovaný.
OZNAČENIE/ŠTÍTKY: V žiadnom prípade neodstraňujte informácie uvedené na vnútornej strane helmy vytlačené na štítku.
ZODPOVEDNOSŤ ZA ŠKODU: KASK Spa nezodpovedá za prípadné priame a nepriame škody, náhodné alebo úmyselné, spôsobené nesprávnym používaním výrobkov KASK. Používateľ preberá zodpovednosť za všetky riziká vyplývajúce z nesprávneho používania výrobkov KASK.
VYHLÁSENIE O ZHODE: Kópiu Vyhlásenia o zhode EU na tento výrobok nájdete na webovej stránke www.kask.com.

BG

ИНФОРМАЦИОННА ЗАБЕЛЕЖКА: Преди да използвате каската, прочетете внимателно инструкциите, неспазването на гореизложеното може да намали безопасността, предлагана от каската. Производителят и/или дистрибуторът не носят отговорност в случай на злополука със съответни наранявания или дори смърт, които се дължат на неправилна употреба на каската. Тази каска е конструирана по такъв начин, че да абсорбира енергията при удар чрез частично разпределение или увреждане на основните компоненти. Тази каска трябва да се използва само и единствено за дейността, за която е сертифицирана (виж маркировката). Каската е одобрена за алпинизъм, сертифицирана съгласно стандарт EN 12492:2012. Процедурата за сертифициране по CE е извършена от нотифициран орган № 0426, Italcert S.r.l. - Viale Sarca, 336 - 20126 Милано - Италия.
ВНИМАНИЕ: Каската не винаги може да предпази от наранявания. По-конкретно, добре е да се има предвид, че нито една каска не е в състояние да предпази главата от силите, генерирани от силни удари. След силен удар, дори и щетата да не е видима, сменете каската, тъй като може да е изчерпала способността си да абсорбира по-нататъшни удари и да осигури предвидената защита. Каската, която е предмет на това ръководство, е устройство за лична защита от клас II и като такова е преминала процедура за сертифициране по CEс прилагане на изискванията, предвидени в Приложения V и VI на Регламент (ЕС) 2016/425.
НОМЕНКЛАТУРА ZENITH PL: 1. Външна част; 2. Лента за глава; 3. Система за регулиране на размера; 4. Лента под брадата; 5. Страничен разширител; 6. Закопчаващ механизъм; 7. Щипка за закрепване на фенерче; 8. Страничен процеп за поставяне на защита против шум; 9. Страничен процеп за поставяне на адаптер за визьора; 10. Етикет с маркировка.
НОМЕНКЛАТУРА SUPERPLASMA PL: 1. Външна част; 2. Лента за глава; 3. Система за регулиране на размера; 4. Лента под брадата; 5. Страничен разширител; 6. Закопчаващ механизъм; 7. Щипка за закрепване на фенерче; 8. Отвор за монтаж на адаптер за защита от шум; 9. Отвор за монтаж на адаптер за визьор; 10. Етикет с маркировка.
ИНСТРУКЦИИ ЗА УПОТРЕБА: Като предпазна мярка е задължително да носите каската през цялото време, докато извършвате дейност. За адекватна защита е важно каската да е с подходящия размер и да е добре поставена на главата, за да се осигури максимален комфорт и безопасност. Каската трябва да се регулира, за да се адаптира към потребителя, например, лентите трябва да бъдат поставени по такъв начин, че да не покриват ушите, закопчаващият механизъм трябва да е далеч от костта на долната челюст и лентите и закопчаващия механизъм заедно трябва да се регулират по такъв начин, че да бъдат едновременно удобни и добре закопчани. С добре закрепената и правилно регулирана лента за брадичката, винаги проверявайте дали каската не притиска твърде много главата или пък дали не се движи свободно напред и назад (виж Фиг.1).
РЕГУЛИРАНЕ НА КАСКАТА: Поставете каската и нагласете размера, като завъртите задното колело (по часовниковата стрелка за намаляване на размера и обратно на часовниковата стрелка за увеличаване) или просто (само за оборудваните версии), като приближите двата елемента за бързо закопчаване, докато постигнете желаното пристягане (Фиг.2). Поставете системата за регулиране на размера в тилната област, както е показано (Фиг. 3), като я наклоните и регулирате на височина. Закопчайте лентата, като поставите едната част на закопчаващия механизъм в другата, докато чуете щракването за закопчаване (Фиг.4a). Издърпайте лентата под брадичката, за да проверите дали закопчаващия механизъм е заключен (Фиг.5). Регулирайте дължината, за да закрепите здраво каската към главата си. Гуменият пръстен трябва да се постави на края на лентата, за да не виси. Нагласете страничния разширител на лентата под брадичката, като го плъзнете върху лентичките, докато намерите желаното положение под ухото (Фиг.6). За да свалите каската от главата, разкопчайте лентата под брадичката, като едновременно натиснете страничните бутони на закопчаващия механизъм (Фиг.4b).
РЕЗЕРВНИ ЧАСТИ: Модификациите, подмяната и/или сваляването на една или няколи от оригиналните части на каската са забранени, освен ако не са разрешени от производителя. Използвайте само оригинални резервни части KASK. Каската не трябва да се променя с цел да се поставят други принадлежности, различни от описаните по-долу. При необходимост се свържете с търговеца на дребно или директно с производителя.
АКСЕСОАРИ: адаптери за закачване на визьора – адаптери за закачване на слушалки - светлоотразителни стикери – защита за тила – сомбреро – визьор за защита на очите (EN166) лицев щит (EN166) – протектор в пластмасова мрежа (EN1731) – протектор в метална мрежа (EN1731) – резервна подложка – зимна подложка.
Проверете при търговеца на дребно или производителя за действителната наличност на изброените по-горе аксесоари. Следвайте инструкциите за употреба и монтаж, приложени към аксесоара. Използвайте само аксесоари, одобрени от производителя.
ПРОВЕРКА: Преди да използвате каската, проверете целостта във всичките й части. След силен удар, дори и щетата да не е видима, сменете каската, тъй като може да е изчерпала способността си да абсорбира по-нататъшни удари и да осигури предвидената защита.
ПОЧИСТВАНЕ: Почистете каската, като използвате само вода, неутрален сапун и мека и чиста кърпа, като я оставите да изсъхне естествено на стайна температура. Вътрешната подложка може да се сваля и изпере на ръка в студена вода или в пералня (макс. 30°C). Избягвайте напълно използването на химически препарати и разтворители.
СЪХРАНЕНИЕ: Когато не се използва, за предпочитане е каската да се съхранява при температура между 5°C и 35°C, защитена от пряка слънчева светлина и далеч от източници на топлина, препоръчва се да поставите каската в оригиналната опаковка.
ПОСТАВЯНЕ НА СТИКЕРИ: Ако не отговарят на спецификациите на производителя, не използвайте лепила, разтворители, самозалепващи етикети и лакове. Всяка непредвидена операция или модификация може да наруши защитната функция на каската.
ТРАНСПОРТ: Предвид вида на устройството (каска) няма специални предпазни мерки за транспортиране.
ПРЕДПАЗНИ МЕРКИ: Не използвайте каската като опора или подложка или контейнер. Не я притискайте. Не позволявайте да падне. Избягвайте контакт с остри или режещи предмети. Да не се използва извън температурния диапазон -20°C +35°C. Избягвайте да хващате каската за устройството за регулиране на размер. Да се пази от химически агенти.
ПРОДЪЛЖИТЕЛНОСТ НА ЖИВОТ: Продължителността на живот на каската зависи от настъпването на различни дегенеративни фактори, включително температурни скокове, излагане на пряка слънчева светлина, малко или много интензивна употреба. Каската трябва да се проверява периодично и във всеки случай преди всяка употреба, за да се установи наличието на евентуални повреди, като пукнатини, отлепвания, деформации, обелвания, по които се съди за влошаването на състоянието на каската. Елементите, които са претърпели силни удари, трябва да бъдат заменени, дори ако не показват явни признаци на увреждане. Максималната продължителност на живота на този продукт е 10 години от датата на производство. След този период каската не трябва да се ползва повече, защото с течение на времето защитата намалява поради остаряването на материалите. Датата на производство е посочена на вътрешната страна на каската.
ПРЕГЛЕД: В допълнение към нормалната визуална проверка преди всяка употреба, компетентното лице за контрол трябва да извърши задълбочен преглед най-малко веднъж годишно. Записването на проверките трябва да се извършва в карта за контрол, която съдържа подробна информация за: тип, модел, данни за производителя, партиден или сериен номер, дата на закупуване, краен срок и първа употреба, дата на проверката и евентуални забележки. Не премахвайте етикетите или маркировките и проверявайте тяхната четливост. Ако установите срязвания, одрасквания или каквито и да било други повреди, преди повторно да използвате каската се свържете с производителя, за да я провери.
ГАРАНЦИОНЕН СРОК 3 ГОДИНИ: KASK предоставя гаранция 3 години за продукта за всеки дефект в материалите или изработката. Гаранцията не покрива дефекти, свързани с нормалното износване на продукта, модификации, неправилно съхранение, неправилна поддръжка или употреба, различна от тази, за която е сертифицирано устройството.
МАРКИРОВКА/ЕТИКЕТИРАНЕ: Информацията, съдържаща се във вътрешната страна на каската, отпечатана на етикета, не трябва да се отстранява по каквато и да било причина.
ОТГОВОРНОСТ : KASK Spa не носи отговорност за евентуални преки или косвени, случайни или умишлени щети, причинени от неправилна употреба на продуктите на KASK. Потребителят поема всички рискове, произтичащи от неправилно използване на продуктите на KASK.
ДЕКЛАРАЦИЯ ЗА СЪОТВЕТСТВИЕ: За копие от Декларацията за съответствие на ЕС на това устройство, посетете уеб сайт www.kask.com.

HU

TÁJÉ KOZTATÓ: A sisak használata előtt figyelmesen olvassa el az utasításokat. Az utasítások figyelmen kívül hagyása csökkentheti a sisak biztonságosságát. A védősisak helytelen használatából származó, sérüléssel vagy akár halálesettel járó baleset esetén a gyártó és/vagy a forgalmazó nem vállal semmilyen felelősséget. Ezt a védősisakot úgy terveztük, hogy elnyelje az ütés energiáját részleges eloszlással vagy a fő alkotóelemek sérülésén keresztül. Ez a védősisak kizárólag arra a tevékenységre használható, melyre hitelesítették (lásd a jelölést). A sisakot hegymászáshoz hagyták jóvá, az EN 12492:2012 szabványok szerint hitelesítésre. Az EK hitelesítési eljárást a 0426 számon bejegyzett, Italcert S.r.l. -Viale Sarca, 336 20126 Milano - Olaszország szervezet végezte.
FIGYELEM A védősisak nem mindig nyújt védelmet a sérülésekkel szemben. Így különösen, figyelembe kell venni, hogy egyetlen védősisak sem képes megvédeni a fejet az erős ütésekből származó hatóerőktől. Erős ütést követően a védősisakot ki kell cseréni akkor is, ha a károsodás nem látható, mivel lehetséges, hogy a védősisak nem képes további ütések elnyelésére és az előírt védelem biztosítására. A jelen kézikönyv tárgyát képező védősisak II. kategóriájú egyéni védőeszköz, és mint ilyet, EK hitelesítési eljárásnak vetettük alá a 2016/425. sz. (EU) rendelet V. és VI. mellékletében szereplő előírások alkalmazásával..
NÓMENKLATÚRA ZENITH PL: 1. Sisakhéj; 2. Fejpánt; 3. Méret beállító rendszer; 4. Állszíj; 5. Oldalsó szétágazó szíj; 6. Csat; 7. Lámpatartó kapocs; 8. Oldalsó rés a zajcsökkentő védelem behelyezésére; 9. Oldalsó rés a szemellenző adapter behelyezésére; 10. Jelölést tartalmazó címke.
NÓMENKLATÚRA SUPERPLASMA PL: 1. Sisakhéj; 2. Fejpánt; 3. Méret beállító rendszer; 4. Állszíj; 5. Oldalsó szétágazó szíj; 6. Csat; 7. Lámpatartó kapocs; 8. Furat a zajvédő adapterek rögzítéséhez; 9. Furat a szemellenző rögzítéséhez; 10. Jelölést tartalmazó címke.
HASZNÁLATI UTASÍTÁSOK: Óvintézkedésként kötelező a védősisak viselése a tevékenység végzésének teljes időtartama alatt. A megfelelő védelem biztosításához fontos, hogy a védősisak megfelelő méretű legyen, jól illeszkedjen a fejre, így biztosítva a maximális kényelmet és biztonságot. A védősisakot a felhasználó igényeinek megfelelően kell beállítani, például a szíjakat úgy kell elhelyezni, hogy ne takarják le a füleket, a csatnak távol kell lennie az állkapocscsonttól, továbbá a szíjakat és a csatot együtt kell beállítani úgy, hogy mindkettő kényelmes és jól rögzített legyen. A megfelelően befűzött és beállított állszíjjal mindig ellenőrizni kell, hogy a védősisak ne szorítsa meg túlzottan a fejet, de a védősisak ne tudjon szabadon mozogni előre és hátra (lásd az 1. ábrát).
A VÉDŐSISAK BEÁLLÍTÁSA: Vegye fel a védősisakot és állítsa be a méretet a hátsó kis kereket elforgatva (az óramutató járásával megegyező irányban a méret csökkentéséhez, és az óramutató járásával ellentétes irányban a méret növeléséhez), vagy egyszerűen (csak az erre alkalmas verzióknál) a gyors zár két elemének közelítésével, a kívánt feszesség eléréséig (2. ábra). Helyezze el a méret beállító rendszert a nyaknál az ábrának megfelelően (3. ábra), meghajlítva és beállítva a magasságot. Fűzze be az állszíjat, csatlakoztatva egymáshoz a két csatot, amíg hallja a rögzítést jelző kattanást (4a. ábra). Húzza meg az állszíjat ellenőrizve, hogy a csatot rögzítette-e (5. ábra). Állítsa be az állszíj hosszát úgy, hogy a védősisak szilárdan illeszkedjen a fejére. A gumigyűrűt a pánt végén kell elhelyezni úgy, hogy ne lógjon le. Állítsa be az állszíj oldalsó tágítóját, futtassa végig a hevedereken, amíg a fül alatt el nem éri a kívánt helyzetet (6. ábra). A védősisak levételéhez nyissa ki az állszíjat, egyidejűleg megnyomva a csatok oldalsó gombjait (4b ábra).
CSEREALKATRÉSZEK: Tilos a védősisak egy vagy több eredeti alkatrészének módosítása, cseréje és/vagy eltávolítása kivéve, ha azt a gyártó engedélyezte. Kizárólag eredeti KASK cserealkatrészeket használjon. Tilos a védősisakot módosítani az alábbiaktól eltérő, egyéb tartozékok használatához. Szükség esetén forduljon a viszonteladóhoz vagy közvetlenül a gyártóhoz.
TARTOZÉKOK: adapterek a szemellenző rögzítéséhez –adapterek a fülvédő rögzítéséhez - fényvisszaverő öntapadós matricák - nyakvédelem - szombréró – zajcsökkentő fülvédő – szemellenző a szemek védelméhez (EN166) – arcvédő (EN166) – műanyag védőháló (EN1731) – fém védőháló (EN1731) – csere védőpárna – téli védőpárna.
Kérjük ellenőrizze a viszonteladónál vagy a gyártónál, hogy a fenti tartozékok rendelkezésre állnak-e. Be kell tartani a tartozékhoz mellékelt használati és beszerelési utasítást. Kizárólag a gyártó által jóváhagyott tartozékokat használjon!
ELLENŐRZÉS: A védősisak használata előtt ellenőrizze a védősisak részeinek épségét. Erős ütést követően a védősisakot ki kell cseréni akkor is, ha a károsodás nem látható, mivel lehetséges, hogy a védősisak nem képes további ütések elnyelésére és az előírt védelem biztosítására.
TISZTÍTÁS: A védősisakot (és az esetleges tartozékokat) kizárólag vízzel, semleges szappannal, és tiszta, puha ronggyal tisztítsa meg, természetes módon, környezeti hőmérsékleten megszárítva. A belső borítást ki kell venni, ha kivehető, és hideg vízben kézzel vagy mosógépben kell kimosni (max. 30 fokon). Vegyi tisztítószerek és oldószerek alkalmazása tilos!
TÁROLÁS: Ha a védősisakot nem használja, javasoljuk, hogy 5°C és 35°C között, közvetlen napfénytől védve, hőforrásoktól távol, az eredeti csomagolásában tárolja.
RAGASZTÓK ALKALMAZÁSA: Ha nem felelnek meg a gyártó előírásainak, ne használjon ragasztót, oldószert, öntapadós címkéket vagy festéket. Bármely, nem előírt beavatkozás vagy módosítás veszélyeztetheti a védősisak funkcióját.
SZÁLLÍTÁS: Az eszköz jellegét figyelembe véve (védősisak) nincsenek egyedi előírások a szállításra vonatkozóan.
ÓVINTÉZKEDÉSEK: Ne használja a védősisakot támasznak vagy tárolónak. Ne nyomja össze! Ne ejtse le! Kerülni kell a hegyes vagy éles szélekkel való érintkezést. Tilos -20°C +35°C hőmérséklet tartományon kívül használni. Ne fogja meg a védősisakot a méret beállítónál. Vegyszerektől óvni kell.
ÉLETTARTAM: A védősisak élettartama függ a különböző károsító tényezőktől, ideértve a hőmérséklet-ingadozásokat, a közvetlen napfényt, az intenzív vagy kevésbé intenzív használatot. A védősisakot rendszeresen, és minden használat előtt ellenőrizni kell, meggyőződve az esetleges sérülésekről, mint például repedések, vágások, deformálódások, kopások, melyek a védősisak elhasználódásának egyértelmű jelei. Ki kell cserélni a jelentős mértékű ütést elszenvedő alkatrészeket akkor is, ha nincs rajtuk látható sérülés. A termék maximális élettartama a gyártás időpontjától számított 10 év. A fenti időtartam letelte után a védősisakot le kell selejtezni, mivel az anyagok elöregedése miatt idővel csökken a védelem. A gyártás időpontja a védősisak belsejében található.
FELÜLVIZSGÁLAT: A minden használat előtt elvégzett, szokásos szemrevételezésen kívül az illetékes ellenőrnek legalább évente alapos ellenőrzést kell végeznie. Az elvégzett ellenőrzéseket ellenőrzési lapon kell rögzíteni, mely részletesen tartalmazza az alábbiakat: típus, modell, a gyártó adatai, gyártási tétel vagy gyártási szám, beszerzési adatok, lejárat és az első felhasználás, a vizsgálat időpontja és az esetleges megjegyzések. Tilos eltávolítani a címkét vagy a jelölést, és ellenőrizni kell olvashatóságát. Vágások, kopások vagy bármely más károsodás esetén, a védősisak ismételt használata előtt forduljon a gyártóhoz a védősisak vizsgálata érdekében.
3 ÉVES GARANCIA: A KASK 3 éves garanciát vállal termékeire anyaghiba vagy gyártási hiba esetén. A garancia nem vonatkozik a termék szokásos elhasználódásából, módosításából, helytelen tárolásából, nem megfelelő karbantartásából vagy a termék hitelesített használattól eltérő felhasználásából származó hibákra.
JELÖLÉS/CÍMKÉZÉS: A védősisak belsejében található, címkére nyomtatott információk, melynek eltávolítása tilos.
FELELŐSSÉG: A KASK Spa nem vállal felelősséget a KASK termékek helytelen használatából származó közvetlen vagy közvetett, véletlen vagy szándékosan okozott károkért. A felhasználó felelős KASK termékek helytelen használatából származó veszélyekért.
MEGFELELŐSÉGI NYILATKOZAT: Az adott eszközre vonatkozó EU megfelelőségi nyilatkozat másolata megtekinthető a www.kask.com weboldalon..

RO

NOTĂ INFORMATIVĂ: Înainte de a utiliza casca citiți cu atenție instrucțiunile, nerespectarea acestora ar putea reduce siguranța oferită de cască. În cazul accidentelor provocatoare de leziuni sau chiar deces, cauzate de utilizarea necorespunzătoare a căștii, producătorul și/sau distribuitorul sunt absolviți de orice responsabilitate. Această cască a fost concepută pentru a absorbi energia unui impact prin distribuția parțială sau distrugerea componentelor esențiale. Această cască trebuie folosită exclusiv pentru activitatea pentru care a fost certificată (vezi inscripția). Casca a fost omologată pentru alpinism, certificată conform normativului EN 12492:2012. Procedura de certificare CE a fost efectuată de organismul notificat nr. 0426, Italcert S.r.l. -Viale Sarca, 336 20126 Milano - Italia.
AVERTISMENT: Casca nu protejează întotdeauna împotriva leziunilor. În mod special, trebuie să aveți în vedere faptul că nicio cască nu este în măsură să protejeze capul de forțele generate de impacturile violente. În cazul unui impact violent, chiar dacă dauna nu este vizibilă, înlocuiți casca, întrucât este posibil să fi pierdut capacitatea de absorbție a loviturilor și de oferi protecția prevăzută. Casca, obiectul prezentului manual, este un dispozitiv de protecție individuală de categoria II și ca atare a fost supusă unei proceduri de certificare CE cu aplicarea criteriilor prevăzute de anexele V și VI ale Regulamentului UE 2016/425.
NOMENCLATURĂ ZENITH PL: 1. Carcasă; 2. Bandă de înfășurare; 3. Sistem de reglare a mărimii; 4. Curea pentru bărbie; 5. Retractor lateral; 6. Catarama; 7. Clip de fixare lampă; 8. Orificiu lateral pentru introducerea protecțiilor anti zgomot; 9. Orificiu lateral pentru introducerea adaptorului vizierei; 10. Etichetă inscripții.
NOMENCLATURĂ SUPERPLASMA PL: 1. Carcasă; 2. Bandă de înfășurare; 3. Sistem de reglare a mărimii; 4. Curea pentru bărbie; 5. Retractor lateral; 6. Catarama; 7. Clip de fixare lampă; 8. Orificiu pentru montarea adaptorului de protecție anti zgomot; 9. Orificiu pentru montarea adaptorului vizierei; 10. Etichetă inscripții.
INSTRUCȚIUNI DE UTILIZARE: Ca măsură preventivă este absolut necesară purtarea căștii în timpul desfășurării întregii activități. Pentru o protecție adecvată, casca trebuie să fie de mărimea potrivită și fixată bine pe cap pentru a oferi confort maxim și siguranță. Casca trebuie reglată pentru a se adapta utilizatorului, de exemplu curelele trebuie poziționate în așa fel încât să acopere urechile, catarama trebuie să fie departe de mandibulă, iar curelele și catarama trebuie reglate pentru a fi confortabile și bine fixate. Având cureaua pentru bărbie bine prinsă și reglată corect, verificați întotdeauna ca aceasta să nu strângă excesiv capul sau să nu se miște liber înainte și înapoi (vezi Fig. 1).
REGLARE CASCĂ: Puneți casca și adaptați mărimea, învârtind rotița posterioară (spre dreapta pentru a restrânge, și invers pentru a lărgi) sau pur și simplu (doar pentru versiunile echipate) apropiind cele două elemente de închidere rapidă până când obțineți gradul de strângere dorit (Fig. 2). Poziționați sistemul de reglare a mărimii în zona cefei, conform ilustrației (Fig. 3), înclinându-l și reglându-l pe înălțime. Prindeți cureaua introducând cataramele una în cealaltă până când auziți zgomotul de blocare (Fig. 4a). Trageți cureaua pentru bărbie pentru a verifica blocarea cataramei (Fig.5). Reglați lungimea curelei pentru a fixa casca pe cap. Inelul de cauciuc trebuie poziționat pe capătul benzii pentru a evita balansul acestuia. Reglați retractorul lateral al curelei, lăsându-l să alunece pe cleme până găsește poziția dorită sub ureche (Fig. 6). Pentru a vă scoate casca de pe cap desfaceți cureaua apăsând în același timp butoanele laterale ale cataramei (Fig. 4b).
PIESE DE SCHIMB: Sunt interzise modificările, schimburile și/sau înlăturările oricărei componente originale a căștii dacă nu sunt autorizate de producător. Folosiți doar piese de schimb originale KASK. Casca nu trebuie modificată în scopul adăugării unor accesorii, altele decât cele descrise mai jos. În caz de necesitate, contactați distribuitorul sau direct producătorul.
ACCESORII: adaptoare pentru prinderea vizierei - adaptoare pentru prinderea căștilor - autocolante reflectorizante - protecție pentru ceafă - cozoroc - căști anti zgomot - vizieră de protecție a ochilor (EN166) – ecran facial (EN166) – protecție plasă din plastic (EN1731) – protecție plasă din metal (EN1731) – căptușeală de schimb - căptușeală de iarnă. Verificați la distribuitor sau producător disponibilitatea acestor accesorii. Respectați instrucțiunile de utilizare și montaj care însoțesc accesoriul. Utilizați exclusiv accesorii aprobate de producător.
CONTROL: Înainte de a folosi casca verificați integralitatea părților sale. În cazul unui impact violent, chiar dacă dauna nu este vizibilă, înlocuiți casca, întrucât este posibil să fi pierdut capacitatea de absorbție a loviturilor și de oferi protecția prevăzută.
CURĂȚARE: Curățați casca (și eventualele accesorii) doar cu apă, săpun neutru și o cârpă moale și curată, lăsând să se usuce natural la temperatura camerei. Căptușeala internă se poate scoate și spăla la mână cu apă rece sau în mașina de spălat (max. 30). Evitați utilizarea detergenților chimici și a solvenților.
DEPOZITARE: Atunci când nu o utilizați, este de preferat să păstrați casca la o temperatură cuprinsă între 5° C și 35° C, departe de razele soarelui și de sursele de căldură, se recomandă depozitarea căștii în ambalajul original.
APLICARE ADEZIVI: Dacă nu sunt conforme cu specificațiile producătorului, nu aplicați adezivi, solvenți, autocolante și vopsea. Orice intervenție sau modificare neprevăzută poate afecta funcția protectivă a căștii.
TRANSPORT: Având în vedere tipologia dispozitivului (cască) nu se prevăd măsuri speciale pentru transport.
PRECAUȚII: Nu folosiți casca drept suport sau sprijin sau recipient. Nu o comprimați. Nu o lăsați să cadă. Evitați contactul cu obiectele ascuțite sau tăioase. Nu folosiți în afara intervalului de temperatură -20° C +35° C. Evitați să apucați casca de regulatorul de mărime. Protejați împotriva agenților chimici.
DURATA: Durata de viață a căștii depinde de apariția unor diverși factori degenerativi, incluzând schimbări de temperatură, expunerea la lumina directă a soarelui, utilizarea mai mult sau mai puțin intensă. Casca trebuie controlată periodic, sau în orice caz înainte de fiecare utilizare, pentru a constata prezența eventualelor daune cum ar fi fisurare, dezlipire, deformare, exfoliere, care constituie elemente ce indică starea de deteriorare a căștii. Elementele care au suferit un impact semnificativ trebuie înlocuite chiar dacă nu prezintă semne evidente de deteriorare. Durata maximă a acestui produs este de 10 ani de la data fabricației. După această perioadă casca trebuie aruncată, deoarece cu timpul protecția scade din cauza învechirii materialelor. Data fabricației este indicată în interiorul căștii.
REVIZIE: Pe lângă inspecția vizuală normală înainte de fiecare utilizare, un controlor competent trebuie să efectueze o examinare aprofundată cel puțin o dată pe an. Înregistrarea controalelor trebuie efectuată pe o fișă de control care să conțină în detaliu referiri la: tipul, modelul, datele producătorului, lotul sau numărul de serie, datele de achiziție, scadența și prima utilizare, data inspecției și eventualele note. Nu înlăturați etichetele sau inscripțiile și verificați lizibilitatea acestora. În cazul în care observați zgârieturi, tăieturi sau orice altă daună, înainte de a folosi casca contactați producătorul pentru analiză.
GARANȚIE 3 ANI: KASK garantează produsul pe o perioadă de 3 ani pentru orice defect al materialelor sau de fabricație. Sunt excluse din garanție defectele ce provin din uzura normală a produsului, modificări, depozitare incorectă, întreținere necorespunzătoare sau alte utilizări diferite față de cele pentru care produsul a fost certificat.
INSCRIPȚII/ETICHETĂ: Informațiile din interiorul căștii, imprimate pe etichetă nu trebuie îndepărtate niciodată.
RESPONSABILITATE: KASK Spa respinge orice responsabilitate pentru eventuale daune directe sau indirecte, accidentale sau voite, cauzate de utilizarea necorespunzătoare a produselor KASK. Utilizatorul își asumă toate riscurile derivate din utilizarea incorectă a produselor KASK.
DECLARAȚIE DE CONFORMITATE: Pentru a obține o copie a Declarației de Conformitate UE a acestui dispozitiv, vizitați site-ul www.kask.com.

SL

OBVESTILO ZA UPORABNIKA: Pred uporabo čelade natančno preberite navodila za uporabo; neupoštevanje tega opozorila lahko zmanjša varnost, ki jo zagotavlja čelada. Proizvajalec in/ali distributer ne prevzemata nobene odgovornosti za primer nesreče s poškodbami ali celo smrtnim izidom, ki je posledica neustrezne uporabe čelade. Čelada je zasnovana tako, da absorbira energijo trka prek delne porazdelitve ali poškodbe bistvenih sestavnih delov. Ta čelada se lahko uporablja samo in izključno v namene, za katere ima pridobljen certifikat (glej oznako). Čelada je odobrena za uporabo v alpinizmu s certifikatom na podlagi standarda EN 12492:2012.. Postopek certifikacije CE je izvajal priglašeni organ št. 0426, Italcert S.r.l. Viale Sarca, 336 20126 Milan - Italija.
POZOR: Čelada ne more vedno varovati pred poškodbami. Zlasti je treba upoštevati, da nobena čelada ne more zavarovati glave pred velikimi silami, ki se sprostijo ob močnih udarcih. Po hujšem udarcu zamenjajte čelado, tudi če na njej ni vidne poškodbe, saj je lahko izgubila svojo sposobnost absorbiranja dodatnih udarcev in omogočanja pričakovane zaščite. Čelada, ki je predmet tega priročnika, je Osebna varovalna oprema II kategorije in je bila kot taka podvržena postopku CE certifikacije z uporabo zahtev, določenih v Prilogah V in VI iz Uredbe EU 2016/425. ,
NOMENKLATURA ZENITH PL: 1. Školjka; 2. Naglavni trak; 3. Sistem za prilagajanje velikosti; 4. Podbradni jermen; 5. Bočna zategovalna naprava; 6. Zaponka; 7. Sponka za lučko; 8. Stranska reža za vstavljanje zaščite sluha; 9. Stranska reža za vstavljanje prilagojevalca za vizir; 10. Nalepka z oznako.
NOMENKLATURA SUPERPLASMA PL: 1. Školjka; 2. Naglavni trak; 3. Sistem za prilagajanje velikosti; 4. Podbradni jermen; 5. Bočna zategovalna naprava; 6. Zaponka; 7. Sponka za lučko; 8. Reža za namestitev prilagojevalcev za zaščito sluha; 9. Reža za namestitev prilagojevalca za vizir; 10. Nalepka z oznako.
NAVODILA ZA UPORABO: Iz preventivnih razlogov se mora čelada obvezno uporabljati ves čas izvajanja dejavnosti. Za ustrezno zaščito je pomembno, da je čelada primerne velikosti in da se glavi dobro prilega, s čimer nudi kar največ udobja in varnosti. Čelado je treba prilagoditi tako, da ustreza uporabniku; jermeni morajo biti nameščeni tako, da ne pokrivajo ušes, zapiralna sponka se mora nahajati daleč od čeljustne kosti, sklop jermenov in sponke pa mora biti naravnan tako, da je udoben in se dobro prilega. Ko je podbradni jermen pritrjen in pravilno prilagojen, vedno preverite, da čelada niti ne stiska glave, niti se prosto premika naprej in nazaj (glejte sl. 1).
NASTAVITVE ČELADE: Nadenite si čelado in prilagodite velikost z obračanjem zadnjega kolesca (v smeri urinih kazalcev za zatezanje in v obratni smeri za povečanje velikosti) ali enostavno (samo pri ustrezno opremljenih modelih) z zatezanjem elementov za hitro zapiranje, dokler ne dosežete želene napetosti (sl. 2). Sistem za prilagajanje velikosti namestite v območju tilnika tako, kot je prikazano (sl. 3), z nagibanjem in prilagajanjem višine. Podbradni jermen pritrdite tako, da vstavljate en jermen zaponke v drugega, dokler ne klikne na svoje mesto (sl. 4a). Povlecite podbradni jermen, da preverite, ali je zaponka zaklenjena (sl. 5). Nastavite dolžino podbradnega jermena tako, da se bo čelada dobro prilegala glavi. Gumijasti obroč je treba namestiti na skrajni konec jermena, da ta ne bo prosto opletal. Bočni zategovalnik podbradnega traku prilagodite tako, da z njim drsite vzdolž jermenov, dokler ne dosežete želenega položaja pod ušesom (sl. 6). Za snemanje čelade z glave odpnite podbradni jermen, tako da istočasno pritisnete na gumba z obeh strani zaponke (sl. 4b).
NADOMESTNI DELI: Spremembe, zamenjava in/ali odstranjevanje enega ali več sestavnih delov čelade so prepovedane, razen če jih odobri proizvajalec. Uporabljajte samo originalne rezervne dele KASK. Čelade ne smete spreminjati z vgradnjo dodatne opreme, ki se razlikuje od spodaj opisanih dodatkov. V primeru potrebe se neposredno obrnite na proizvajalca.
DODATKI: - prilagojevalci za pritrditev vizirja - prilagojevalci za pritrditev glušnikov - odsevne nalepke - zaščita glave - sombrero - glušniki - vizir za zaščito oči (EN166) - ščitnik za obraz (EN166) - ščitnik iz plastične mrežice(EN1731) - ščitnik iz kovinske mrežice (EN1731) - nadomestna obloga - zimska obloga.
Dejansko razpoložljivost zgoraj naštetih dodatkov preverite pri svojem prodajalcu ali proizvajalcu. Upoštevajte navodila za namestitev in uporabo, priložena dodatku. Uporabljajte samo dodatke, ki jih odobri proizvajalec.
PREVERITE: Pred uporabo čelade preverite prisotnost vseh njenih delov. Po hujšem udarcu zamenjajte čelado, tudi če na njej ni vidne poškodbe, saj je lahko izgubila svojo sposobnost absorbiranja dodatnih udarcev in omogočanja pričakovane zaščite.
ČIŠČENJE: Za čiščenje čelade (in vseh dodatkov) uporabljajte samo vodo, blago milo in mehko, čisto krpo, in pustite da se posuši na zraku pri sobni temperaturi. Notranjo oblogo lahko odstranite in ročno operete v hladni vodi ali v pralnem stroju (največ 30 °C). Nikoli ne uporabljajte kemičnih čistil in topil.
SHRANJEVANJE: Ko čelada ni v uporabi, je najbolje, da jo hranite pri temperaturi med 5 in 35 °C, zaščiteno pred neposredno sončno svetlobo in ločeno od virov toplote. Priporočljivo je, da jo hranite v originalni embalaži.
UPORABA LEPIL: Ne uporabljajte lepil, topil, nalepk in barve, če niso v skladu s specifikacijami proizvajalca. Kakršnokoli nepredvideno popravilo ali spreminjanje čelade lahko ogrozi njeno varovalno funkcijo.
PREVOZ: Zaradi narave pripomočka (čelada) niso potrebni posebni pogoji prevoza.
VARNOSTNI NAPOTKI: Čelade ne uporabljajte kot podstavka, podpore ali posode. Ne stiskajte je. Pazite, da ne pade. Izogibajte se stiku z ostrimi ali nevarnimi predmeti. Ne uporabljajte je izven temperaturnega razpona -20 °C in +35 °C. Izogibajte se pobiranju čelade, tako da primete regulator velikosti. Zaščitite jo pred kemikalijami.
UPORABNA DOBA: Uporabna življenjska doba čelade je odvisna od več dejavnikov obrabe, vključno s temperaturnimi spremembami, časom izpostavljenosti neposredni sončni svetlobi ali bolj ali manj intenzivno uporabo. Čelado je treba preverjati redno in pred vsako uporabo, da zaznamo prisotnost kakršne koli poškodbe, kot so razpoke, odtrganje, deformacije, lupljenje, ki predstavljajo dejanske elemente poslabšanja stanja čelade. Elemente, ki so utrpeli hujše udarce, je treba zamenjati, četudi ne kažejo vidnih znakov poškodb. Najdaljša življenjska doba tega izdelka je 10 let od datuma proizvodnje. Po tem obdobju je treba čelado zavreči, ker se sčasoma zmanjša zaščita zaradi staranja materialov. Datum proizvodnje je natisnjen na notranji strani čelade.
REVIZIJA: Poleg običajnega vizualnega pregleda pred vsako uporabo jo mora vsaj enkrat na leto temeljito pregledati strokovni inšpektor. Poročilo o opravljenem pregledu zabeležite na kontrolni list, ki mora vsebovati podrobne podatke o: tipu, modelu, podatkih o proizvajalcu, lotu ali številki serije, datumu nakupa, uporabni dobi in datumu prve uporabe, datumu pregleda in morebitnih opombah. Ne odstranjujte nalepk ali oznak in redno preverjajte, da so dobro čitljive.
V primeru rezov, prask ali kakršnekoli druge poškodbe se pred ponovno uporabo čelade obrnite na proizvajalca, ki jo bo strokovno pregledal.
3-LETNA GARANCIJA: KASK daje 3-letno garancijo za izdelek za napake v materialu ali izdelavi. Garancija ne zajema pomanjkljivosti, ki so posledica normalne obrabe, sprememb, nepravilnega shranjevanja, neprimernega vzdrževanja ali uporabe v druge namene, razen tistih, za katere je bila potrjena naprava.
OZNAKE IN NALEPKE: Informacije v notranjosti čelade so natisnjene na nalepki, ki se ne sme v nobenem primeru odstraniti.
ODGOVORNOST: KASK Spa zavrača vsakršno odgovornost za morebitno neposredno ali posredno škodo, naključno ali namerno, nastalo zaradi nepravilne uporabe izdelkov KASK. Uporabnik prevzame vsa tveganja, ki izhajajo iz nepravilne uporabe izdelkov KASK.
IZJAVA O SKLADNOSTI: Za pridobitev izvoda izjave EU o skladnosti za to napravo, obiščite spletno stran www.kask.com.

HR

INFORMATIVNI LIST: Prije uporabe kacige pažljivo pročitajte upute. Nepoštivanje onog što je navedeno može umanjiti sigurnost koju ova kaciga pruža. Proizvođač i/ili distributer otklanjaju svaku odgovornost za slučaj nesreće izazvane nepravilnom uporabom koja za posljedicu ima ozljede ili i smrtni ishod. Ova kaciga konstruirana je tako da apsorbira energiju udarca djelomičnom raspodjelom ili oštećenjem njezinih bitnih dijelova. Ova kaciga smije se upotrebljavati isključivo za aktivnosti za koje je certificirana (vidjeti oznaku). Ova kaciga homologirana je za alpinizam i certificirana u skladu s normom EN 12492:2012. Postupak certificiranja CE provelo je prijavljeno tijelo br. 0426, Italcert S.r.l. - Viale Sarca, 336 20126 - Milano - Italija.
POZOR: Kaciga ne može uvijek zaštititi od ozljeda. Posebno je važno imati na umu da nijedna kaciga ne može zaštititi glavu od sila koje izazivaju snažni udari. Nakon snažnog udarca obavezno zamijenite kacigu, čak i ako na njoj nema vidljivih oštećenja, budući da je moguće da je izgubila sposobnost apsorpcije daljnjih udaraca i pružanja predviđene zaštite. Kaciga opisana u ovom priručniku osobna je zaštitna oprema kategorije II i sukladno tome prošla je postupak certifikacije CE uz primjenu zahtjeva sadržanih u Prilozima V. i VI. Uredbe EU 2016/425.
SASTAVNI DIJELOVI ZENITH PL: 1. Školjka; 2 Okoglavna vrpca; 3. Sustav za podešavanje veličine; 4. Podbradni remen; 5. Bočni regulator vrpce; 6. Kopča; 7. Kopča za svjetiljku; 8. Bočni prorez za umetanje zaštite od buke; 9. Bočni prorez za umetanje prilagodnika vizira; 10. Oznaćna pločica.
SASTAVNI DIJELOVI SUPERPLASMA PL: 1. Školjka; 2 Okoglavna vrpca; 3. Sustav za podešavanje veličine; 4. Podbradni remen; 5. Bočni regulator vrpce; 6. Kopča; 7. Kopča za svjetiljku; 8. Otvor za postavljanje prilagodnika za zaštitu od buke; 9. Otvor za postavljanje prilagodnika vizira; 10. Oznaćna pločica.
UPUTE ZA UPORABU: kao mjeru predostrožnosti, kacigu je obavezno neprekidno nositi tijekom rada. Kako bi se osigurala odgovarajuća zaštita, važno je nositi kacigu odgovarajuće veličine i dobro podešenu prema glavi na način koji osigurava najveću udobnost i sigurnost. Kaciga se mora prilagoditi tako da odgovara korisniku, na primjer vrpce moraju biti postavljene tako da ne prekrivaju uši, kopča mora biti udaljena od čeljusne kosti, a vrpci i kopča moraju se zajedno podesiti tako da budu udobne i čvrste. Kad je podbradni remen dobro pričvršćen i namješten, uvijek provjerite ne pritišće li kaciga previše glavu ili ne pomiče li se previše slobodno naprijed-natrag (vidjeti sl. 1).
NAMJEŠTANJE KACIGE: Stavite kacigu na glavu i podesite veličinu okretanjem kotačića na zatiljku (okretanjem u smjeru kretanja kazaljke na satu veličina se smanjuje, a u suprotnom smjeru povećava) ili jednostavno (vrijedi za samo za određene modele) približavanjem dijelova brze spojke do postizanja željene razine zategnutosti (sl. 2). Postavite sustav za podešavanje veličine u području vrata kako je prikazano (sl. 3), naginjući ga i podešavajući visinu. Pričvrstite remen umetanjem jednog dijela kopče u drugi sve dok čujno ne dosjednu (sl. 4A). Povlačenjem podbradne vrpce provjerite je li kopča zaglavljena (sli. 5). Kako bi kaciga tijesno prianjala uz glavu, podesite duljinu. Gumeni prsten mora se nalaziti na krajnjem dijelu vrpce kako bi se spriječilo da vrpca bude ovješena. Namjestite bočni regulator podbradne vrpce klizanjem po vrpci dok se ne nađe željeni položaj ispod uha (sl. 6). Da biste skinuli kacigu otkopčajte podbradni remen istodobnim pritiskom na bočne gumbe kopče (sl. 4b).
ZAMJENSKI DIJELOVI: Preinake, zamjene i/ili uklanjanja bilo koje izvorne komponente kacige zabranjeni su ako ih nije odobrio proizvođač. Upotrebljavajte isključivo originalne zamjenske dijelove KASK. Kaciga se ne smije preinačiti kako bi se na nju postavljao pribor koji nije naveden u nastavku. U slučaju potrebe obratite se distributeru ili izravno proizvođaču.
PRIBOR: prilagodnici za pričvršćivanje vizira – prilagodnici za postavljanje naušnjaka – reflektirajuće naljepnice – štitnik za vrat – obod – naušnjaci za zaštitu od buke– vizir za zaštitu očiju (EN166) – vizir za zaštitu lica (EN166) – mrežasti plastični štitnik(EN1731) – mrežasti metalni štitnik (EN1731) – zamjenska podstava – zimska podstava.
Provjerite kod distributera ili proizvođača stvarnu dostupnost gore navedenog pribora. Pridržavajte se uputa za uporabu i postavljanje priloženih uz pribor. Upotrebljavajte isključivo pribor koji je odobrio proizvođač.
PROVJERA: Prije uporabe kacige provjerite ispravno stanje svih njenih dijelova. Nakon snažnog udarca obavezno zamijenite kacigu, čak i ako na njoj nema vidljivih oštećenja, budući da je moguće da je izgubila sposobnost apsorpcije daljnjih udaraca i pružanja predviđene zaštite.
ČIŠĆENJE: kacigu (uključujući eventualni pribor) perite isključivo vodom, neutralnim sapunom i mekom i čistom krpom. Ostavite da se kaciga prirodno osuši na ambijentalnoj temperaturi. Unutarnja podstava može se izvaditi i prati ručno u hladnoj vodi ili u perilici rublja (maks. 30 °C). Obavezno izbjegavajte uporabu kemijskih sredstava za pranje i otapala.
ČUVANJE: tijekom neuporabe poželjno je kacigu čuvati na temperaturi između 5 °C i 35 °C, zaštićenu od izravne sunčeve svjetlosti i udaljenu od izvora topline. Preporučuje se držanje u originalnoj ambalaži.
PRIMJENA ADHEZIVNIH SREDSTAVA: Ako nisu u skladu sa specifikacijama proizvođača, nemojte upotrebljavati ljepila, otapala, samoljepljive naljepnice i lakove. Svaka nepredviđena intervencija ili preinaka mogu narušiti zaštitnu funkciju kacige.
PRIJEVOZ: S obzirom na vrstu naprave (kaciga) nisu predviđene posebne mjere za prijevoz.
MJERE OPREZA: nemojte se koristiti kacigom kao osloncem, podupiračem ili spremnikom. Nemojte pritiskati kacigu. Nemojte dopustiti da padne. Izbjegavajte doticaj sa šiljastim ili oštrim predmetima. Nemojte upotrebljavati kacigu izvan temperaturnog raspona od -20 °C do +35 °C. Pazite da regulator veličine ne grebe kacigu. Štitite je od kemijskih tvari.
VIJEK TRAJANJA: vijek trajanja kacige ovisi o različitim čimbenicima koji nepovoljno utječu, uključujući oscilacije temperature, izloženost izravnoj sunčevoj svjetlosti i intenzitet uporabe. Kaciga se mora provjeravati povremeno te prije svake uporabe, kako bi se utvrdila eventualna oštećenja poput pukotina, promjena boje, deformacija i ljuštenja, što su elementi koji ukazuju na pogoršanje uporabnog stanja kacige. Elementi koji su podnijeli snažne udarce moraju se zamijeniti čak i ako ne pokazuju očigledne znakove oštećenja. Maksimalno trajanje ovog proizvoda je 10 godina od datuma proizvodnje. Nakon tog razdoblja kacigu je potrebno odbaciti iz uporabe jer se zaštita protokom vremena smanjuje zbog starenja materijala. Datum proizvodnje naveden je u unutrašnjosti kacige.
PROVJERA: uz uobičajenu vizualnu provjeru prije svake uporabe, nadležni kontrolor mora obaviti temeljit pregled najmanje jedanput godišnje. Kontrole je potrebno zabilježiti na kontrolnom listu koji sadrži sljedeće pojedinosti: tip, model, podatke o proizvođaču, lot ili serijski broj, datume nabave, isteka i prve uporabe, datum pregleda i eventualne napomene. Nemojte uklanjati naljepnice ili oznake i provjeravajte njihovu čitljivost. Ako uočite bilo kakve rezove, ogrebotine ili druga oštećenja, prije ponovne uporabe obratite se proizvođaču kako bi provjerio kacigu.
3 GODINE JAMSTVA: KASK odobrava jamstvo za proizvod od 3 godine za bilo kakav nedostatak materijala ili izrade. Nedostaci zbog normalnog trošenja proizvoda, preinaka, lošeg skladištenja, nepravilnog održavanja ili uporabe različite od one za koje je uređaj certificiran isključeni su iz jamstva.
OZNAKE/NALJEPNICE: Podaci sadržani u unutrašnjosti kacige, otisnuti na naljepnici, ne smiju se uklanjati ni iz kojeg razloga.
ODGOVORNOST: KASK Spa otklanja svaku odgovornost za bilo kakvu izravnu ili neizravnu, slučajnu ili namjernu štetu izazvanu nepravilnom uporabom proizvoda KASK. Korisnik snosi sve rizike koji proizlaze iz nepravilne uporabe proizvoda KASK.
IZJAVA O SUKLADNOSTI: Za pribavljanje EU izjave o sukladnosti za ovaj proizvod posjetite web-mjesto www.kask.com.

EL

ΠΛΗΡΟΦΟΡΙΑΚΟ ΣΗΜΕΙΩΜΑ: Πριν χρησιμοποιήσετε το κράνος, διαβάστε προσεκτικά τις οδηγίες. Η μη τήρηση των οδηγιών μπορεί να μειώσει την ασφάλεια που προσφέρει το κράνος. Σε περίπτωση ατυχήματος με τραυματισμό ή ακόμη και θάνατο που οφείλεται σε ακατάλληλη χρήση του κράνους, ο κατασκευαστής ή και ο διανομέας αρνούνται κάθε ευθύνη. Το παρόν κράνος έχει κατασκευαστεί με τέτοιον τρόπο, ώστε να απορροφά την ενέργεια πρόσκρουσης μέσω της μερικής κατανομής ή της καταστροφής των βασικών εξαρτημάτων. Αυτό το κράνος πρέπει να χρησιμοποιείται αποκλειστικά και μόνο για τη δραστηριότητα για την οποία προορίζεται (δείτε σήμανση). Το κράνος έχει εγκριθεί για την ορειβασία, και έχει πιστοποιηθεί σύμφωνα με τα πρότυπα EN 12492:2012. Η διαδικασία πιστοποίησης CE πραγματοποιήθηκε από τον κοινοποιημένο οργανισμό αρ. 0426, Italcert S.r.l. - Viale Sarca, 336 20126 Μιλάνο - Ιταλία.
ΠΡΟΣΟΧΗ: Το κράνος δεν μπορεί πάντοτε να προστατεύει από τραυματισμούς. Ειδικότερα, καλό είναι να θεωρείται ότι κανένα κράνος δεν είναι σε θέση να προστατεύσει το κεφάλι από τις δυνάμεις που παράγονται από βίαιες προσκρούσεις. Μετά από οποιαδήποτε βίαιη σύγκρουση, ακόμη και εάν δεν υπάρχει ορατή ζημιά, θα πρέπει να αντικαθιστάτε το κράνος, καθώς ενδέχεται να έχει εξαντληθεί η ικανότητά του να απορροφά περαιτέρω κραδασμούς και να προσφέρει την προβλεπόμενη προστασία. Το κράνος που περιγράφεται στο παρόν εγχειρίδιο είναι ένα Μέσο Ατομικής Προστασίας κατηγορίας II, και ως τέτοιο έχει υποβληθεί σε διαδικασία πιστοποίησης CE με εφαρμογή των απαιτήσεων που προβλέπονται από τα Παραρτήματα V και VI του Κανονισμού ΕΕ 2016/425.
ΟΝΟΜΑΤΟΛΟΓΙΑ ZENITH PL: 1. Θόλος 2. Κεφαλόδεσμος 3. Σύστημα ρύθμισης μεγέθους 4. Υποσιαγώνιο λουράκι 5. Πλευρικός συσπειρωτήρας 6. Πόρπη στερέωσης 7. Κλιπ φακού 8. Πλευρικό άνοιγμα για εισαγωγή προστατευτικών θορύβου 9. Πλευρικό άνοιγμα για εισαγωγή προσαρμογέα ζελατίνας 10. Ετικέτα σήμανσης.
ΟΝΟΜΑΤΟΛΟΓΙΑ SUPERPLASMA PL: 1. Θόλος 2. Κεφαλόδεσμος 3. Σύστημα ρύθμισης μεγέθους 4. Υποσιαγώνιο λουράκι 5. Πλευρικός συσπειρωτήρας 6. Πόρπη στερέωσης 7. Κλιπ φακού 8. Οπή για τοποθέτηση προσαρμογέων προστασίας από τον θόρυβο 9. Οπή για τοποθέτηση προσαρμογέα ζελατίνας 10. Ετικέτα σήμανσης.
ΟΔΗΓΙΕΣ ΧΡΗΣΗΣ: Για λόγους πρόληψης, είναι απαραίτητο να φοράτε το κράνος σε όλη τη διάρκεια της δραστηριότητας. Για την εξασφάλιση επαρκούς προστασίας, είναι σημαντικό το κράνος να έχει σωστό μέγεθος και να τοποθετείται σωστά στο κεφάλι, ώστε να προσφέρει τη μέγιστη άνεση και ασφάλεια. Το κράνος θα πρέπει να ρυθμίζεται στο κεφάλι του χρήστη. Για παράδειγμα, οι ιμάντες θα πρέπει να τοποθετούνται έτσι ώστε να μην καλύπτουν τα αυτιά. Η πόρπη στερέωσης θα πρέπει να βρίσκεται μακριά από το οσφυϊκό οστό, και οι ιμάντες και η πόρπη μαζί θα πρέπει να ρυθμίζονται έτσι ώστε να προσφέρουν άνεση και σταθερότητα. Με το υποσιαγώνιο λουράκι δεμένο και ρυθμισμένο σωστά, ελέγχετε πάντοτε ότι το κράνος δεν σφίγγει υπερβολικά το κεφάλι αλλά και δεν μετακινείται ελεύθερα μπροστά και πίσω (δείτε Σχ. 1).
ΡΥΘΜΙΣΕΙΣ ΚΡΑΝΟΥΣ: Φορέστε το κράνος και ρυθμίστε το μέγεθος, περιστρέφοντας τη ροδέλα στο πίσω μέρος (δεξιόστροφα για να το σφίξετε, αριστερόστροφα για να το χαλαρώσετε) ή απλά (όπου διατίθεται) πλησιάζοντας τα δύο στοιχεία ταχείας ασφάλισης μέχρι να επιτύχετε την επιθυμητή τάση (Σχ. 2). Τοποθετήστε το σύστημα ρύθμισης μεγέθους στην περιοχή του αυχένα, όπως φαίνεται στο Σχ. 3, δίνοντας κλίση και ρυθμίζοντας το ύψος του. Δέστε το λουράκι εισάγοντας τη μία πλευρά της πόρπης στην άλλη μέχρι να ακούσετε τον ήχο ασφάλισης (Σχ. 4a). Τραβήξτε το υποσιαγώνιο λουράκι για να βεβαιωθείτε ότι η πόρπη έχει ασφαλίσει (Σχ. 5). Ρυθμίστε το μήκος για να στερεώσετε το κράνος με ασφάλεια στο κεφάλι σας. Ο ελαστικός δακτύλιος θα πρέπει να τοποθετηθεί στην άκρη του ιμάντα έτσι ώστε να μην μετακινείται. Ρυθμίστε τον πλευρικό διαχωριστή στο υποσιαγώνιο λουράκι, μετακινώντας τον πάνω στους ιμάντες μέχρι να βρείτε την επιθυμητή θέση κάτω από τα αυτιά (Σχ. 6). Για να βγάλετε το κράνος, ανοίξτε το υποσιαγώνιο λουράκι πιέζοντας ταυτόχρονα τα πλευρικά κουμπιά της πόρπης (Σχ. 4b).
ΑΝΤΑΛΛΑΚΤΙΚΑ : Απαγορεύεται η τροποποίηση, αντικατάσταση ή και αφαίρεση οποιουδήποτε από τα αυθεντικά εξαρτήματα του κράνους χωρίς την εξουσιοδότηση του κατασκευαστή. Χρησιμοποιείτε μόνο αυθεντικά ανταλλακτικά KASK. Το κράνος δεν θα πρέπει να τροποποιείται για την τοποθέτηση άλλων αξεσουάρ από αυτά που περιγράφονται παρακάτω. Σε περίπτωση ανάγκης, επικοινωνήστε με τον μεταπωλητή ή απευθείας με τον κατασκευαστή.
ΑΞΕΣΟΥΑΡ: προσαρμογείς για τοποθέτηση ζελατίνας - προσαρμογείς για τοποθέτηση ακουστικών- αντανακλαστικά αυτοκόλλητα - προστατευτικό αυχένα - σομπρέρο - αντιθορυβικά ακουστικά - ζελατίνα προστασίας ματιών (EN166) - μάσκα προσώπου (EN166) - προστατευτικό από πλαστικό πλέγμα (EN1731) - προστατευτικό από μεταλλικό πλέγμα (EN1731) - ανταλλακτικό επένδυσης - χειμερινή επένδυση.
Ρωτήστε τον μεταπωλητή ή τον κατασκευαστή αναφορικά με τη διαθεσιμότητα των αξεσουάρ που απαριθμούνται παραπάνω. Τηρείτε τις οδηγίες χρήσης και τοποθέτησης που παρέχονται με το εκάστοτε αξεσουάρ. Χρησιμοποιείτε αποκλειστικά αξεσουάρ που εγκρίνει ο κατασκευαστής.
ΕΛΕΓΧΟΣ: Πριν από τη χρήση του κράνους, ελέγξτε την ακεραιότητα όλων των τμημάτων του. Μετά από οποιαδήποτε βίαιη σύγκρουση, ακόμη και εάν δεν υπάρχει ορατή ζημιά, θα πρέπει να αντικαθιστάτε το κράνος, καθώς ενδέχεται να έχει εξαντληθεί η ικανότητά του να απορροφά περαιτέρω κραδασμούς και να προσφέρει την προβλεπόμενη προστασία.
ΚΑΘΑΡΙΣΜΟΣ: Καθαρίζετε το κράνος (και τυχόν αξεσουάρ του) χρησιμοποιώντας μόνο νερό, ουδέτερο σαπούνι και ένα μαλακό και καθαρό πανί, και αφήστε το να στεγνώσει με φυσικό τρόπο, σε θερμοκρασία περιβάλλοντος. Μπορείτε να αφαιρέσετε την εσωτερική επένδυση και να την πλύνετε στο χέρι με κρύο νερό ή στο πλυντήριο (έως 30°C). Αποφεύγετε αυστηρά τη χρήση χημικών απορρυπαντικών και διαλυτικών.
ΑΠΟΘΗΚΕΥΣΗ: Όταν δεν χρησιμοποιείται, είναι προτιμότερο να αποθηκεύετε το κράνος σε θερμοκρασία μεταξύ 5°C και 35°C, μακριά από την άμεση ηλιακή ακτινοβολία και από πηγές θερμότητας. Συνιστάται η φύλαξη του κράνους στην αρχική του συσκευασία.
ΕΦΑΡΜΟΓΗ ΑΥΤΟΚΟΛΛΗΤΩΝ: Εάν δεν συμμορφώνονται με τις προδιαγραφές του κατασκευαστή, μην τοποθετείτε αυτοκόλλητα, διαλυτικά, ετικέτες και χρώματα. Οποιαδήποτε μη προβλεπόμενη παρέμβαση ή τροποποίηση μπορεί να επηρεάσει την προστατευτική λειτουργία του κράνους.
ΜΕΤΑΦΟΡΑ: Δεδομένης της τυπολογίας του μέσου (κράνος), δεν προβλέπονται ιδιαίτερα μέτρα για τη μεταφορά του.
ΠΡΟΦΥΛΑΞΕΙΣ: Μην χρησιμοποιείτε το κράνος ως στήριγμα ή ως δοχείο. Μην το συμπιέζετε. Μην το αφήνετε να πέφτει. Αποφεύγετε την επαφή με αιχμηρά αντικείμενα. Να μην χρησιμοποιείται εκτός του εύρους θερμοκρασιών -20°C +35°C. Αποφεύγετε να κρατάτε το κράνος από το ρυθμιστή μεγέθους. Να προστατεύεται από χημικές ουσίες.
ΔΙΑΡΚΕΙΑ: Η διάρκεια ζωής του κράνους εξαρτάται από την παρουσία διαφόρων παραγόντων υποβάθμισης, συμπεριλαμβανομένων και των αυξομειώσεων της θερμοκρασίας, της έκθεσης στην άμεση ηλιακή ακτινοβολία, και της έντασης της χρήσης. Το κράνος θα πρέπει να ελέγχεται περιοδικά, και σε κάθε περίπτωση πριν από κάθε χρήση, για την παρουσία τυχόν βλαβών, όπως ρωγμών, αποκολλήσεων, παραμορφώσεων, αποξέσεων, που αποτελούν ενδείξεις φθοράς του κράνους. Τα στοιχεία που έχουν υποστεί σημαντικούς κραδασμούς θα πρέπει να αντικαθίστανται, ακόμη και εάν δεν παρουσιάζουν ορατά σημάδια φθοράς. Η μέγιστη διάρκεια ζωής αυτού του προϊόντος είναι 10 χρόνια από την ημερομηνία παραγωγής. Μετά το χρονικό αυτό διάστημα, το κράνος θα πρέπει να απορρίπτεται καθώς με την πάροδο του χρόνου η ικανότητα προστασίας μειώνεται λόγω της γήρανσης των υλικών. Η ημερομηνία κατασκευής αναγράφεται στο εσωτερικό του κράνους.
ΤΕΧΝΙΚΟΣ ΕΛΕΓΧΟΣ: Εκτός από τον συνήθη οπτικό έλεγχο πριν από κάθε χρήση, το κράνος θα πρέπει να ελέγχεται σε βάθος από αρμόδιο ελεγκτή τουλάχιστον κάθε χρόνο. Η καταχώρηση των τεχνικών ελέγχων θα πρέπει να γίνεται σε φύλλο ελέγχου που να περιλαμβάνει λεπτομερή αναφορά των εξής στοιχείων: τύπο, μοντέλο, στοιχεία κατασκευαστή, παρτίδα ή αριθμό σειράς, ημερομηνία αγοράς, λήξη και πρώτη χρήση, ημερομηνία επιθεώρησης και τυχόν σημειώσεις. Μην αφαιρείτε ετικέτες ή επισημάνσεις, και ελέγχετε ότι είναι ευανάγνωστες. Σε περίπτωση που εντοπίσετε εγκοπές, αμυχές ή οποιαδήποτε άλλη ζημιά, πριν χρησιμοποιήσετε ξανά το κράνος, επικοινωνήστε με τον κατασκευαστή και ζητήστε τον έλεγχο του κράνους.
ΤΡΙΕΤΗΣ ΕΓΓΥΗΣΗ: Η KASK προσφέρει εγγύηση για το προϊόν για 3 χρόνια, αναφορικά με κάθε ελάττωμα υλικών ή κατασκευής. Εξαιρούνται από την εγγύηση ελαττώματα που οφείλονται σε φυσιολογική φθορά του προϊόντος, τροποποιήσεις, ακατάλληλη αποθήκευση, ακατάλληλη συντήρηση ή χρήση άλλη από αυτήν για την οποία έχει πιστοποιηθεί το μέσο.
ΣΗΜΑΝΣΗ/ ΕΤΙΚΕΤΕΣ: Πληροφορίες που βρίσκονται τυπωμένες σε ετικέτα στο εσωτερικό του κράνους και δεν θα πρέπει να αφαιρούνται για κανέναν λόγο.
ΕΥΘΥΝΗ: Η KASK Spa αποποιείται κάθε ευθύνη για τυχόν άμεσες και έμμεσες βλάβες, ακούσιες ή εκούσιες, που προκαλούνται από ακατάλληλη χρήση των προϊόντων KASK. Ο χρήστης αναλαμβάνει την ευθύνη για κάθε κίνδυνο που σχετίζεται με την ακατάλληλη χρήση των προϊόντων KASK.
ΔΗΛΩΣΗ ΣΥΜΜΟΡΦΩΣΗΣ: Για αντίγραφο της Δήλωσης Συμμόρφωσης ΕΕ για το παρόν μέσο, επισκεφθείτε την ιστοσελίδα www.kask.com.

MT

NOTA TA' INFORMAZZJONI: Qabel ma tuża l-elmu, aqra sew l-istruzzjonijiet, billi tista' titnaqqas is-sikurezza offerta mill-elmu jekk dawn ma jiġux osservati. Fil-każ ta' inċident b'feriti relatati jew anke mewt minħabba l-użu ħażin tal-elmu, il-manifattur u/jew id-distributur jiċħdu kwalunkwe responsabbiltà. Dan l-elmu huwa prodott b'tali mod biex jassorbi l-qawwa ta' impatt permezz tad-distribuzzjoni parzjali jew il-ħsara tal-komponenti essenzjali. Dan l-elmu jrid jintuża biss u esklussivament għall-attività li għie ċċertifikat għaliha (ara l-markatura). L-elmu ġie approvat għall-alpiżmu, iċċertifikat skont il-leġiżlazzjoni EN12492:2012. Il-proċedura taċ-ċertifikazzjoni CE twettqet mill-entità notifikata nru 0426, Italcert S.r.l. - Viale Sarca, 336 20126 Milan - L-Italja.
ATTENZJONI: L-elmu mhux dejjem jista' jipproteġi minn feriti. B'mod partikolari, irid jiġi kkunsidrat sew li ebda elmu ma jista' jipproteġi r-ras mill-qawwa ġġenerata minn impatti vjolenti. Wara ħabta vjolenti anke jekk ma jidhirx li hemm ħsara, ibdel l-elmu, billi huwa possibbli li jkun eżawrixxa l-kapaċità li jassorbi ħabtiet oħrajn u li joffri l-protezzjoni prevista. L-elmu msemmi f'dan il-manwal huwa Tagħmir Personali Protettiv tal-Kategorija II u għaldaqstant ġie sottopost għal proċedura ta' ċertifikazzjoni CE bl-applikazzjoni tar-rekwiżiti speċifikati fl-Annessi V u VI tar-Regolament UE 2016/425..
NOMENKLATURA ZENITH PL: 1. Qoxra; 2. Ċinga ta' madwar ir-ras; 3. Sistema għall-aġġustament tad-daqs; 4. Ċinga ta' taħt l-ilħit; 5. Ritrattatur laterali; 6. Bokkla; 7. Klipp għal bozza; 8. Slott laterali għall-inserzjoni tal-protezzjoni kontra l-ħsejjes; 9. Slott laterali għall-inserzjoni tal-adapter tal-viżiera; 10. Tikketta tal-markatura.
NOMENKLATURA SUPERPLASMA PL: 1. Qoxra; 2. Ċinga ta' madwar ir-ras; 3. Sistema għall-aġġustament tad-daqs; 4. Ċinga ta' taħt l-ilħit; 5. Ritrattatur laterali; 6. Bokkla; 7. Klipp għal bozza; 8. Slott għall-muntaġġ tal-adapters għall-protezzjoni kontra l-ħsejjes; 9. Slott għall-muntaġġ tal-adapter tal-viżiera; 10. Tikketta tal-markatura.
ISTRUZZJONIJIET GĦALL-UŻU: Għal finijiet ta' prevenzjoni, huwa essenzjali li l-elmu jintlibes matul l-attività kollha. Għal protezzjoni xierqa, huwa importanti li l-elmu jkun tad-daqs tajjeb u milbus sew fuq ir-ras b'tali mod li joffri l-aħjar kumdità u sikurezza. L-elmu jrid jiġi aġġustat biex ikun adattat għal min qed jużah, pereżempju ċ-ċineg iridu jkunu mqiegħda f'tali mod li ma jgħattux il-widnejn, il-bokkla trid tkun 'il-bogħod mix-xedaq u ċ-ċineg u l-bokkla flimkien iridu jiġu aġġustati b'tali mod li t-tnejn ikunu komdi u marbutin sew. Meta ċ-ċinga ta' taħt l-ilħit tkun marbuta u aġġustata sew, dejjem iċċekkja li l-elmu ma tagħfasx iż-żejjed fuq ir-ras u lanqas ma tiċċaqlaq liberament 'il quddiem u lura (ara Fig. 1).
AĠĠUSTAMENT TAL-ELMU: Ilbes l-elmu u aġġusta d-daqs, billi ddawwar ir-rota ta' wara (favur l-arloġġ biex tissikka d-daqs u kontra l-arloġġ biex twessgħu) jew sempliċement (għal dawk il-verżjonijiet li huma pprovduti biss) billi tqarreb iż-żewġ elementi li jingħalqu malajr sakemm tikseb it-tensjoni li tixtieq (Fig. 2). Qiegħed is-sistema għall-aġġustament tad-daqs fiż-żona ta' raqbet l-għonq, kif muri (Fig. 3), billi tinklinah u taġġustah għall-għoli. Orbot iċ-ċinga billi ddaħħal bokkla fl-oħra sakemm ma tisma' l-klikkjatura meta tingħalaq (Fig. 4a). Iġbed iċ-ċinga ta' taħt l-ilħit biex tiċċekkja li l-bokkla hija magħluqa sew (Fig. 5). Aġġusta t-tul biex l-elmu jkun qiegħed fuq rasek b'mod sod. Il-ħolqa tal-gomma trid titqiegħed fuq il-parti tat-tarf taċ-ċinga biex ma tibqax imdendla. Aġġusta r-ritrattatur laterali taċ-ċinga ta' taħt l-ilħit, billi tħallih jiġri fuq iċ-ċineg sakemm issib il-pożizzjoni mixtieqa għal taħt il-widna (Fig. 6). Biex tneħħi l-elmu minn rasek iftaħ iċ-ċinga ta' taħt l-ilħit billi tagħfas flimkien iż-żewġ buttuni fuq kull naħa tal-bokkla (Fig. 4b).
SPARE PARTS: Huma pprojbiti modifiki, tibdil u/jew tneħħija ta' wieħed jew kwalunkwe mill-komponenti oriġinali tal-elmu sakemm mhux awtorizzati mill-manifattur. Uża biss spare parts oriġinali ta' KASK. L-elmu m'għandux jiġi modifikat bl-iskop li jiġu mmuntati aċċessorji oħrajn li huma differenti minn dawk deskritti hawn taħt. Fil-każ ta' bżonn, ikkuntattja lill-bejjiegħ jew lill-manifattur direttament.
AĊĊESSORJI: adapters għall-muntaġġ ta' viżiera – adapters għall-muntaġġ ta' earmuffs - stickers riflettivi – protezzjoni ta' raqbet l-għonq – sombrero – earmuffs kontra l-ħsejjes – viżiera għall-protezzjoni tal-għajnejn (EN166) – lqugħ għall-wiċċ (EN166) – protettur b'xibka tal-plastik (EN1731) – protettur b'xibka tal-metall (EN1731) – padding ta' sostituzzjoni – padding tax-xitwa.
Iċċekkja mal-bejjiegħ jew il-manifattur dwar id-disponibbiltà attwali tal-aċċessorji elenkati hawn fuq. Segwi l-istruzzjonijiet għall-użu u tal-muntaġġ pprovduti mal-aċċessorju. Uża biss aċċessorji approvati mill-manifattur.
SPEZZJONI: Qabel ma tuża l-elmu ċċekkja l-integrità tal-partijiet kollha tiegħu. Wara ħabta vjolenti anke jekk ma jidhirx li hemm ħsara, ibdel l-elmu, billi huwa possibbli li jkun eżawrixxa l-kapaċità li jassorbi ħabtiet oħrajn u li joffri l-protezzjoni prevista.
TINDIF: Naddaf l-elmu (u aċċessorji oħrajn) billi tuża biss ilma, sapun ħafif u biċċa ratba u nadifa, u ħallih jinxef b'mod naturali f'temperatura ambjentali. Il-padding intern jista' jinqala' u jinħasel bl-idejn f'ilma kiesaħ jew fil-magna tal-ħasil (mass. 30°C). Evita assolutament li tuża deterġenti kimiċi jew solventi.
ĦAŻNA: Meta ma jkunx qed jintuża, l-elmu preferibbilment għandu jinżamm f'temperatura bejn 5°C u 35°C, protett mid-dawl tax-xemx dirett u 'l bogħod minn sorsi ta' sħana, u huwa rrakkomandat li l-elmu jinżamm fl-imballaġġ oriġinali.
APPLIKAZZJONI TA' ADEŻIVI: Jekk mhumiex konformi mal-ispeċifikazzjonijiet tal-manifattur, tapplikax adeżivi, solventi, tikketti awtoadeżivi u żebgħa. Kwalunkwe intervent jew modifika mhux ippjanata tista' tippreġudika l-funzjoni protettiva tal-elmu.
TRASPORT: Minħabba t-tip tat-tagħmir (elmu) ma hemm ebda miżura speċjali għat-trasport.
PREKAWZJONIJIET: Tużax l-elmu bħala bażi jew appoġġ jew kontenitur. Tgħafgux. Twaqqgħux. Evita kull kuntatt ma' oġġetti ppuntati jew li jaqtgħu. Tużax meta l-medda tat-temperaturi taqbeż -20°C +35°C. Evita li taqbad l-elmu mill-aġġustatur tad-daqs. Ipproteġi minn aġenti kimiċi.
TUL TA' ĦAJJA: It-tul ta' ħajja tal-elmu jiddependi mill-okkorrenza ta' diversi fatturi deġenerattivi, inklużi varjazzjonijiet fit-temperatura, l-espożizzjoni għad-dawl dirett tax-xemx, l-użu intensivi xi ftit jew wisq. L-elmu jrid jiġi ċċekkjat perjodikament, u effettivament qabel kull użu, sabiex taċċerta jekk hemmx ħsarat bħala xquq, qlugħ, deformazzjonijiet, taqxir, li jikkostitwixxu elementi li juru l-istat ta' deterjorament tal-elmu. L-elementi li kellhom ħabtiet ta' qawwa sostanzjali għandhom jiġu mibdula anke jekk ma hemmx sinjali evidenti ta' ħsara. It-tul ta' ħajja massimu ta' dan il-prodott huwa ta' 10 snin mid-data tal-produzzjoni. Wara dan il-perjodu, l-elmu għandu jintrema peress illi biż-żmien, il-protezzjoni titnaqqas minħabba li l-materjali jiqdiemu. Id-data tal-produzzjoni qiegħda fuq ġewwa tal-elmu.
SPEZZJONI: Minbarra l-verifika viżiva normali qabel kull użu, kontrollur kompetenti għandu jagħmel eżami fil-fond tal-anqas darba fis-sena. Ir-reġistrazzjoni tal-verifika trid issir fuq skeda ta' verifika li jkun fiha riferimenti fid-dettall għal: tip, mudell, dettalji tal-manifattur, lott jew numru tas-serje, data tal-akkwist, skadenza u l-ewwel użu, data tal-ispezzjoni u noti addizzjonali. Tneħħix it-tikketti jew il-markaturi u ċċekkja li jistgħu jinqraw. Jekk ikun hekk xi qtugħ, brix jew kwalunkwe ħsara oħra, qabel ma terġa' tuża l-elmu kkuntattja lill-manifattur biex l-elmu jiġi eżaminat.
GARANZIJA TA' 3 SNIN: KASK tiggarantixxi l-prodott għal 3 snin għal kwalunkwe difett ta' materjal jew manifattura. Mhumiex inklużi fil-garanzija dawk id-difetti li jirriżultaw mill-użu normali tal-prodott, modifiki, ħażna ħażina, manutenzjoni mhux xierqa jew użi differenti minn dawk li t-tagħmir ġie ċċertifikat għalihom.
MARKATURA/TIKKETTAR: Informazzjoni fuq ġewwa tal-elmu, stampata fuq tikketta, li ma tistax titneħħa għal ebda raġuni.
RESPONSABBILTÀ: KASK Spa tiċħad kwalunkwe responsabbiltà għal kwalunkwe ħsara diretta jew indiretta, aċċidentali jew intenzjonata, ikkawżata minn użu mhux xieraq tal-prodotti KASK. L-utent jassumi kull riskju dderivat minn użu ħażin tal-prodotti KASK.
DIKJARAZZJONI TA' KONFORMITÀ: Biex tikseb kopja tad-Dikjarazzjoni ta' Konformità UE ta' dan it-tagħmir, żur is-sit tal-web www.kask.com.

TR

ÜRETİCİNİN TALİMATLARI: Kaskı kullanmadan önce talimatları dikkatlice okuyun; bunun yapılmaması halinde kask tarafından sunulan güvenlik seviyesi azalacaktır. Üretici ve/veya distribütör, kaza halinde kaskın uygun kullanılmamasından kaynaklanan kişisel yaralanmalar veya ölümlerden dolayı sorumluluk kabul edemez. Bu kask bir darbenin enerjisini veya önemli bileşenlerin aldığı hasarı kısmi dağıtma yoluyla absorbe etmesi için tasarlanmıştır. Bu kask sadece sertifikalandırılmış olduğu faaliyet için kullanılmalıdır (işaretlemeye bakın).Kask dağcılık için onaylanmış ve EN 12492:2012 'ye göre sertifikalandırılmıştır. CE sertifikasyon süreci Italcert S.r.l. Viale Sarca, 336 20126 Milano - İtalya adresinde mukim 0426 numaralı onaylı kuruluş tarafından yürütülmüştür.
DİKKAT: Kask yaralanmaya karşı tam koruma sağlayamaz. Hiçbir kaskın başı şiddetli çarpmalardan kaynaklanan güçlere karşı koruyamayacağını akılda bulundurmak özellikle önemlidir. Şiddetli bir çarpmanın ardından hasar görünür olmasa dahi kask değiştirilmelidir, çünkü kask müteakip çarpmaları absorbe etme kapasitesini yitirmiş olabilir ve beklenen korumayı sağlayamayabilir. Bu kılavuza konu olan kask tip II kategorisinde bir Bireysel Koruma Cihazıdır ve 2016/425 AB Yönergesinin V ve VI sayılı Eklerinde öngörülen düzenlemelerin uygulanmasıyla AB Sertifikasyon sürecine tabi tutulmuştur.
ZENITH PL TERİMLER: 1. Dış kaplama; 2. Kafa bandı; 3. Ebat ayarlama sistemi; 4. Çene kayışı; 5. Yan geri sarma mekanizması; 6. Toka; 7. Fener mandalı; 8. Kulak koruması takmak için yan yuva; 9. Vizör adaptörü takmak için yan yuva; 10. İşaret Etiketi.
SUPERPLASMA PL TERİMLER: 1. Dış kaplama; 2. Kafa bandı; 3. Ebat ayarlama sistemi; 4. Çene kayışı; 5. Yan geri sarma mekanizması; 6. Toka; 7. Fener mandalı; 8. Kulak koruması takmak için yan yuva; 9. Vizör adaptörü takmak için yan yuva; 10. İşaret Etiketi.
KULLANIM TALİMATLARI: Ata binerken koruyucu bir tedbir olarak her zaman bir kask takmak gereklidir. Uygun bir koruma için, kask doğru ebatta olmalı ve en yüksek konfor ile güvenliği sağlamak maksadıyla başa mükemmel bir şekilde oturmalıdır. Kask kullanıcıya uygun olması için ayarlanmalıdır. Örneğin, kayışlar kulakları kapatmayacak şekilde konumlandırılmalı, toka çene kemiğinden uzakta olmalı ve hem konforlu hem de sıkıca oturmuş olmasını sağlamak için kayışlar ile toka birlikte ayarlanmalıdır. Çene kayışı bağlanıp doğru bir şekilde ayarlandığında her zaman kaskın hem başı sıkmadığını hem de serbest şekilde ileri geri oynamadığını kontrol edin (bkz. Şekil 1).
KASK AYARLAMALARI: Kaskı giyin ve arkadaki çarkı çevirerek (ebatı küçültmek için saat yönüne, büyütmek için saat yönünün aksine) ya da hızlı kapatmalı iki parçayı (sadece bu parçaların mevcut olduğu modeller için geçerlidir) arzu edilen gerilimi elde edene kadar birbirine yakalaştırarak boyutu ayarlayın (Şekil 2). Boyut ayarlama sistemini gösterildiği gibi (Şekil 3) ense kısmına getirerek, yana eğin ve yüksekliğini ayarlayın. Çene kayışını tokanın birini diğerine kilitlenme sesini duyana kadar sokun. Tokanın kilitlendiğini kontrol etmek için çene kayışını çekin (Şekil 5). Kaskı başınıza sıkıca oturtmak için çene kayışının uzunluğunu ayarlayın. Sarkmasını engellemek için lastik halka kayışın en sonuna getirilmelidir. Çene kayışının geri sarma mekanizmasını kulağınızın aşağısında arzu ettiğiniz konumu bulana kadar çekerek ayarlayın (Şekil 6). Kaskı başınızdan çıkarmak için tokanın her iki yanında bulunan düğmelere aynı anda basarak çene kayışını açın (Şekil 4b).
YEDEK PARÇALAR: Üretici onayı olmadan kaskın orijinal bileşenlerinden herhangi birinin değiştirilmesi, üzerinde değişiklik yapılması ve/veya çıkarılması yasaktır. Sadece orijinal KASK marka yedek parçaları kullanın. Kask üzerinde yukarıda tanımlananların haricinde diğer aksesuarların üzerine takılması için değişiklik yapılmamalıdır. Eğer bu ihtiyaç gerekli ise bayi ile ya da doğrudan üretici ile irtibat kurun.
AKSESUARLAR: Vizör montaj adaptörleri – kulaklık montaj adaptörleri - reflektör çıkartmalar boyun örtüsü - geniş kenarlık - kual tıkaçları - göz koruma vizörü (EN166) - yüz kalkanı (EN166) - plastik ızgara koruyucu (EN1731) - metal ızgara koruyucu (EN1731) - yedek dolgu - kışlık dolgu.
Yukarıda listelenen aksesuarlardan hangilerinin mevcut olduğunu öğrenmek için bayinizi ya da üreticiyi kontrol edin. Aksesuar ile birlikte verilen montaj ve işletme talimatlarına uyun. Sadece üretici tarafından onaylanan aksesuarları kullanın.
KONTROL: Kaskı kullanmadan önce tüm parçalarının ve kaskın tamam olduğunu kontrol edin. Şiddetli bir çarpmanın ardından hasar görünür olmasa dahi kask değiştirilmelidir, çünkü kask müteakip şokları özümseme becerisini yitirmiş olabilir ve beklenen korumayı sağlayamayabilir.
TEMİZLEME: Kaskı (ve varsa aksesuarları) sadece su, nötr sabun ve temiz, yumuşak bir bez kullanarak temizleyin ve oda sıcaklığında kurumaya bırakın. İç dolgu çıkarılabilir ve soğuk suyla elde ya da çamaşır makinesinde (en fazla 30°C sıcaklıkta) yıkanabilir. Asla kimyasal temizleme ürünleri ya da çözücüler kullanmayın.
DEPOLAMA: Kullanılmadığı takdirde kask 5°C - 35°C sıcaklık aralığında, doğrudan güneş ışığı almayan bir ortamda ve ısı kaynaklarından uzakta muhafaza edilmelidir. Kaskın orijinal paketinde muhafaza edilmesi tavsiye edilir.
YAPIŞTIRICILARIN UYGULANMASI: Üretici özelliklerine uygun olmayan yapıştırıcıları, çözücüleri, çıkartmaları ve boyaları kaska uygulamayın. Önceden tahmin edilemeyen herhangi bir tamir ya da değişiklik kaskın koruyucu işlevini olumsuz etkileyebilir.
NAKLİYE: Bahse konu cihaz tipinin (kask) nakliyesi için alınacak özel bir tedbir bulunmamaktadır.
TEDBİRLER: Kaskı taban, destek ya da muhafaza olarak kullanmayın. Sıkıştırmayın. Düşürmeyin. Keskin ve tehlikeli nesneler ile temas ettirmekten kaçının. -20°C - +35°C sıcaklık aralığının dışında kullanmayın. Kaskı ebat ayarlayıcısından tutarak kaldırmayın. Kimyasal ajanlardan koruyun.
KULLANIM ÖMRÜ: Kaskın kullanım ömrü sıcaklık değişiklikleri, doğrudan güneş ışığına maruz kalma ve kullanım frekansı gibi farklı yıpratıcı etkenlerin oluşma sıklığına bağlıdır. Kask düzenli olarak ve her kullanımdan önce çatlaklar, ayrılmalar, deformasyonlar ve soyulma gibi kaskın bozulmasına dair somut kanıtlar olan hasarlara karşı kontrol edilmelidir. Hasar emareleri göstermese dahi, ciddi büyüklükte çarpmalara maruz kalan kasklar değiştirilmelidir. Ürünün üretim tarihinden itibaren ömrü en fazla 10 yıldır. Malzemelerin yaşlanmasından dolayı zaman için koruma azalacağından, kask kullanımdan kaldırılmalıdır. Üretim tarihi kaskın iç kısmında yazılıdır.
GÖZDEN GEÇİRME: Her kullanımdan önce yapılan normal görsel incelemenin yanı sıra yetkin bir müfettiş tarafından en az yılda bir sıkı bir inceleme yapılmalıdır. İnceleme kayıtları aşağıdaki konularda detaylı referanslar içeren bir kontrol çizelgesi üzerinden tutulmalıdır: tip, model, üretici bilgisi, lot ya da seri numarası, satın alma tarihi, son kullanma ve ilk kullanma tarihleri, inceleme tarihi ve notlar. Etiket ya da işaretleri çıkarmayın ve okunur olduklarını kontrol edin.
Eğer kesik, aşınma ve diğer hasarlarla karşılaşırsanız, kaskı kullanmadan önce inceleme için üreticiye danışın.
3 YIL GARANTİ: KASK malzeme ya da işçilik kusurlarına karşı ürüne 3 yıl garanti vermektedir. Garanti normal aşınma ve yırtılmalar ile değiştirme, yanlış muhafaza, uygun olmayan bakım veya ürünün sertifikalandırılmış olduğu kullanım dışında kullanılmasından kaynaklanan kusurları kapsamaz.
İŞARETLER/ETİKETLEME: Kaskın iç kısmında etiket üzerine basılı olan bilgi herhangi bir nedenle çıkarılmamalıdır.
UYGUNLUK BEYANI: Bu aygıta ilişkin AB Uygunluk Beyanının bir suretini elde etmek için www.kask.com sitesini ziyaret ediniz.

ZH

说明书：使用头盔前请先详细阅读说明，不遵守说明可能会降低头盔的安全性。如因不当使用面罩而导致人员伤害甚至死亡，制造商和/或经销商将拒绝承担所有责任。本头盔是以分散受力点，并通过组件的变形或破裂来大量吸收撞击能量。本头盔应只能用于经过认证的活动（请见标签）。本头盔可用于登山运动用途，获得符合 EN 12492:2012 法规认证。CE 认证程序是由编号为 0426 的 ITALCERT S.r.l. - Viale Sarca, 336 - 20126 - Milan（MI）认证机构执行。
警告：本头盔无法提供完全的保护而不受伤。请记住，任何头盔都无法保护头部不受力道强大的撞击。受到强大撞击后，即使外观看不出来有损坏也要更换头盔，因为头盔可能已无法吸收撞击力及提供足够防护。本手册头盔为第 2 类个人防护装备，CE 认证过程符合欧盟 2016/425 条例附录 V 和 VI 所规定要求。
ZENITH PL 术语：1. 外壳；2. 头带；3. 尺寸调节系统；4. 下巴系带；5. 侧向拉钩；6. 搭扣；7. 灯夹；8. 听力保护侧插槽；9. 遮阳板适配器侧插槽；10. 标示标签。
SUPERPLASMA PL 术语：1. 外壳；2. 头带；3. 尺寸调节系统；4. 下巴系带；5. 侧向拉钩；6. 搭扣；7. 灯夹；8. 听力保护侧插槽；9. 遮阳板适配器侧插槽；10. 标示标签。
使用说明：在活动过程中，使用者应全程戴上头盔作为预防措施。头盔尺寸必须正确且合于头部，以达到最大的舒适性与安全性，并提供适当保护。使用者须正确佩戴并调整头盔，如系带必须调整到不会覆盖耳朵的位置，搭扣的位置应远离下颌骨，系带与搭扣两者都必须调整到舒适且贴合的状态。每次在适当上扣并且调整束带后，一定要检查头盔不会太紧，也不会前后移动（图 1）。
头盔的调整： 请将头盔戴上后转动后旋钮（顺时钟方向为收紧，逆时钟方向为松开），然后再（仅限具有此系统的款式）拉近两个快紧元件直至获得合适松紧度（图 2）。将调节系统置于颈背区域（图 3），倾斜并调节其高度。将搭扣插入另一端，直到听见闭锁部件发出咬合声，以系上束带（图 4）。拉扯下巴系带，检查搭扣是否已固定（图 5）。调整下巴系带的侧向拉钩，将头盔固定在头部。橡胶环必须位在带子的末端以免晃动。通过沿系带滑动的方式调整下巴系带侧向拉钩，直至耳朵下方的合适位置（图 6）。若要取下头盔，则同时按下两侧锁扣的按钮即可松开颈带（图 4）。
备用零件：除非制造商授权，否则禁止擅自改造、更换和/或移除头盔的任何原装组件。只能使用 KASK 原装配/备件。不得改造并使用除了以下规定部件以外的部件。如有需要，请联系零售商或直接与制造商联系。
配件：遮阳板安装适配器 - 耳罩安装适配器 -反光贴纸 - 颈部保护装置- 头盔宽边 - 耳塞 - 护目挡板（EN166）- 面罩（EN166）- 塑料网保护装置（EN1731）- 金属网保护装置（EN1731）- 替换用衬垫 - 保暖衬垫。
请向零售商或制造商咨询是否提供上述配件。请按照附件中的使用和组装说明来进行操作。只能使用制造商认可的配件。
检查：在使用头盔之前，请检查其所有部件的完整性。在发生剧烈碰撞后，即使头盔并无损毁，也要更换头盔，因为它无法吸收撞击力及提供足够防护。
清洁：只用清水、中性肥皂以及干净软布来清洁头盔（及附件），放在室温风干。内部衬垫应该用冷水手洗。如果可以拆除衬垫，则可冷水手洗或用洗衣机清洗（最高 30 °C）。任何情况下都不应使用化学洗涤剂或溶剂。
保存：不用时，建议将头盔收入原包装，存放在 5°C 至 35 °C 之间地方，避免阳光直射并远离热源。
粘剂的使用： 切勿使用不符合制造商规格的粘合剂、溶剂、自粘标签和涂漆。擅自修理或改造都可能会损害头盔的保护功能。
运输：此类装备（头盔）没有特殊运输要求。
注意事项：请勿将头盔用作支架、支撑器或容器。切勿施压。注意避免摔落损坏。避免接触尖锐锋利物体。请勿在 -30°C + 50°C 温度范围外使用。避免使用尺寸调节器来抓取头盔。避免使用化学试剂。
使用寿命：头盔的使用寿命取决于各种因素，如温度变化、直接暴露阳光照射的次数以及使用频率。应定期检查头盔，并在每次使用前检查是否有头盔损坏的迹象，例如出现裂缝、脱落、变形或剥落，这些都是面罩劣化的迹象。头盔受到强烈碰撞冲击后，即使没有明显损坏的迹象也必须更换。无论如何，在生产日期的 10 年之后都建议更换头盔，因为保护的功能会随着材质老化而降低。头盔内侧注明了制造日期。
检查：除了每次使用前的一般检查外，每年至少由有资质的检验人员负责执行一次彻底的检查。审核内容应正确详细地记录在检查卡上，包括头盔类型、型号、制造商数据、批号或序列号、购买日期、有效期、初次使用日期、审核日期与备注。请勿移除标签或标记，并保持信息完整及可读性。
3 年质保：对于材料或工艺缺陷所导致的产品问题，KASK 提供 3 年保修期。保修不包含因产品正常使用的损耗、产品改造改装、不当存放、不当维护或不符合既定用途使用所造成的缺陷。
免责声明：无论有意或无意不当使用 KASK 产品导致的任何直接或间接伤害，KASK Spa 概不负责。不正确使用 KASK 产品导致的所有风险，均由用户承担。
符合性声明：如需获得此设备的欧盟符合性声明副本，请访问网站 www.kask.com。

JA

お客様へ: ヘルメットをお使いになる前に、使用上の注意をよくお読みください。この内容が守られないと、ヘルメットの安全性が損なわれることもあります。 不適当な用法が原因で負傷者、さらには死者を出すまでに至る事故が起きた場合、製造者および販売業者は一切の責任を負いかねます。 本品は、基本構成部の分割配分または損傷によって衝撃エネルギーが吸収されるように設計されています。 このヘルメットの用途は、認証（マークを参照）の対象とされる活動のみに限られます。このZENITHヘルメットPLは、登山用に承認され、EN 12492:2012の認可を取得しています。CE認証の手続きは、公認機関第0426号Italcert S.r.l.（所在地 Viale Sarca, 336 20126 Milan - Italy）によって行われました。
注意: ヘルメットの使用により、必ずしも傷害から身を守ることができるとは限りません。 特に、激しい衝撃による力から頭部を保護できるヘルメットは存在しないことをご認識ください 激しい衝撃を受けた後は、目視できるほどの損傷がなくともヘルメットを交換してください。それ以上の衝撃を吸収できる能力を消耗し、期待される保護機能を果たした可能性があるためです。
。この取扱説明書のヘルメットは、タイプ2の個人用保護装置で、EU 2016/425規制の付録VおよびVIに規定されている要件を適用して、EC試験認証手順に従ってCE認証手続きを行っています。。
ZENITH PLの各部の名称 : 1.シェル、 2.ヘッドバンド、3. サイズ調節機構、 4.あご紐、5. ラテラルリトラクタ、6. バックル、7. ランプクリップ、 8.聴力保護具挿入用サイドスロット、9. バイザアダプタ挿入用サイドスロット、10. マーキングラベル
SUPERPLASMA PLの各部の名称: 1. シェル、2. ヘッドバンド、3. サイズ調節機構、4. あご紐、5. ラテラルリトラクタ、 6. バックル、7. ランプクリップ、8. 聴力保護具挿入用サイドスロット、9. バイザアダプタ挿入用サイドスロット、10. マーキングラベル
使用上の注意: さまざまな危険から身を守る予防策として、活動を行う間は終始ヘルメットを必ず着用してください。 保護が適切に行われるように、ヘルメットは自分に合ったサイズのものを使い、快適さと安全性を確保するよう頭にしっかり合わせて装着させます。 ヘルメットは、使う人に合わせて調節してから装着しなければなりません。例えば、ストラップをかけるときは耳を覆わないようにし、留め具は下顎骨に当たらないよう離した位置に留めて、ストラップと留め具はきつすぎず、ゆる過ぎてグラグラせずしっかり安定する程度に調節します。 あご紐が締められ正しく調節されたとき、必ずヘルメットが頭を締め付けたり前後に動いたりしないことを確認してください（図1を参照）。
ヘルメットの調節: ヘルメットを被り、後部のホイールを回す（時計回りでサイズが締まり、反時計回りで緩む）か、2つの迅速開閉部品（搭載モデルのみ）を引いて、サイズを調節します（図2）。 図のようにサイズ調節機構がうなじに来るようにし（図3）、傾けて高さを調節します。片方のバックルストラップをもう一方にカチッと音がするまで差し込み、ストラップを締めます（図4a）。 あご紐を引き、バックルが固定されていることを確認します（図5）。 ベルトの長さをのどのところで調節し、頭上でヘルメットがしっかり固定できるように調節します。 ラバーリングがリボンの末端にくるようにし、ブラブラして邪魔にならないようにします。 あご紐に付いているラテラルリトラクタをストラップに沿ってスライドさせながら調節し、耳下の適当な位置に留めます（図6）。 ヘルメットを外すには、バックル左右のボタンを同時に押してあご紐を開きます（図4b）。
スペアパーツ：製造業者の許可なくヘルメット本来の部品を交換したり、取り外したりすることは禁じられています。 KASK純正のスペアパーツのみを使用してください。 後段で記載されるものと異なる付属品を取付ける目的でヘルメットを改造することはできません。 必要があれば販売業者または製造業者に直接お問い合わせください。
ZENITHモデルヘルメットの付属品：・バイザ取付アダプタ・ヘッドセット取り付けアダプタ・反射ステッカ・ネックプロテクタ・ソンブレロ・イヤーマフ・目保護バイザ（EN166）・フェイスシールド（EN166）・プラスチックメッシュプロテクタ（EN1731）・メタルメッシュプロテクタ（EN1731）・交換パッド・冬季用パッド。
上記の付属品について、実際の取扱いの有無は販売業者または製造業者までご確認ください。 付属品の取付・操作説明書に従ってください。 製造業者に承認された付属品のみ使用してください。
確認：ヘルメットのご使用前に、すべての部品に異常がないことを確認してください。 激しい衝撃を受けた後は、目視できるほどの損傷がなくともヘルメットを交換してください。それ以上の衝撃を吸収できる能力を消耗し、期待される保護機能を果たした可能性があるためです。
洗浄：ヘルメット（および付属品）を洗浄するときは、水、中性洗剤、柔らかく清潔な布のみを使い、常温で自然乾燥させてください。 内側のパッドは、取り外して冷水で手洗いまたは洗濯機で洗濯できます（最高水温30℃）。化学洗剤や溶剤は絶対に使用しないでください。
保管：ご使用にならないときは、直射日光や熱源のそばを避け、5～35℃でヘルメットを保管するようにします。ご購入時のパッケージにしまって置かれることをお勧めします。
接着剤の使用： 接着剤、溶剤、ステッカー、塗料などは、製造業者の仕様に準拠していないものは使用しないでください。 前提とされない補修または改造は、ヘルメットの保護性能を損ねることがあります。
輸送：用具（ヘルメット）の種類を考慮し、輸送について特殊な指示はありません。
使用上の注意：ヘルメットを土台、サポート、容器などとして使用しないでください。 圧力をかけないでください。 落とさないでください。 刃物や危険物との接触を避けてください。 温度-20℃～+35℃の範囲外では使用しないでください。 サイズ調節機構を掴んでヘルメットを持ち上げないようにしてください。 化学薬品から保護してください。
耐用期間: ヘルメットの寿命となる耐用期間は、使用中の激しい温度変化・直射日光への露出・使用頻度の高さなどの変形・変質を招く諸要因の発生状況によって異なります。 定期的また使用前に必ずヘルメットの状態確認を行い、ヘルメットの劣化を示す亀裂や分解、変形、剥離などの損傷がないこと確かめてください。 大きな衝撃を受けたヘルメットは、特に目立った損傷がなくとも交換してください。 本製品の最長耐用期間は、製造年月日より10年です。 この期間が経過したヘルメットは、素材の経年劣化により保護性能が低下するため廃棄してください。製造年月日はヘルメット内側に記載されています。
点検：毎回の使用前の通常の目視検査に加え、専門知識を持った点検者が年1回以上の精密検査を行うようにしてください。 次のような項目を点検票に記入し、点検の記録を行います。 機種、型式、製造年月日、ロットまたはシリアル番号、お買い上げ年月日、使用有効期限、最初に使った日の年月日、検査データと備考。ラベルやマーキングは除去しないでください。表示が読めることを確認してください。
使う前に確認するとき、切り傷、すり切れ、またはその他どんな損傷でも、お気付きのときは製造者に検査させるようご連絡ください。
3年保証：KASKは、素材または製造における欠陥について、3年間保証します。 保証は、通常の摩耗および裂け、改造、不適切な保管、不適正なお手入れ、本用具が認証を受けた用途以外における使用によって生じた欠陥をカバーするものではありません。
マーク/ラベリング: ヘルメットの内部やラベルに印刷された情報は、どのような場合でも決してはがさないでください。
免責事項：KASK S.p.A.は、過失または故意を問わず、KASK製品の不適切な使用が原因で生じた直接的または間接的ないかなる損害についても、一切の責任を負いません。KASK製品の不適切な使用から生じるすべてのリスクは使用者が負うものとします。
適合宣言書: EUの適合宣言書のコピーを入手するには、www.kask.comのウェブサイトにアクセスしてください。

KO

제조사 유의사항: 헬멧을 사용하기 전에 이 설명서를 주의 깊게 읽으십시오. 설명서에 나와 있는 지시사항을 준수하지 않는 경우 헬멧의 안전 기능이 저하될 수 있습니다. 헬멧의 부적절한 사용으로 인해 발생한 신체적 상해 또는 사망에 대해 제조사나 유통업체는 어떠한 책임도 지지 않습니다. 본 헬멧은 가해지는 충격을 부분으로 분산하거나 주요 부품이 대신 파손되도록 하여 흡수하도록 설계되었습니다. 본 헬멧은 인증된 활동에 대해서만 사용할 수 있습니다(마킹 참조).헬멧 은 등산용 승인을 받았으며 EN 12492:2012 기준에 따른 인증을 받았습니다. CE 인증 절차는 기관 번호 0426인 인증 기관(Italcert S.r.l. Viale Sarca, 336 20126 Milan - Italy)에 의해 수행되었습니다.
주의: 본 헬멧은 상해로부터 사용자를 완벽하게 보호하지 않습니다. 어떠한 헬멧도 극심한 충격으로부터 머리를 완벽하게 보호할 수 없다는 것을 반드시 명심하시기 바랍니다. 극심한 충격을 받은 후 헬멧의 손상이 육안으로 확인되지 않더라도 향후 충돌 흡수력과 보호 기능이 손상되었을 수 있으므로 헬멧을 교체해야 합니다. 본 설명서에 나와 있는 헬멧은 유형 II 카테고리의 개별 보호 장치로서 규정 UE 2016/425 별첨 V, VI에서 정하는 필요조건이 적용된 CE 인증 절차를 거쳤습니다.
ZENITH PL 각부 명칭: 1.외부 구조, 2.헤드밴드, 3. 크기 조절 장치, 4. 턱끈, 5. 측면 리트랙터, 6. 버클, 7. 램프 클립, 8. 청력 보호 장치를 삽입하는 측면 슬롯, 9. 바이저 어댑터를 삽입하는 측면 슬롯, 10. 표시 라벨.
SUPERPLASMA PL 각부 명칭: 1. 외피 2. 헤드 밴드 3. 크기 조절 장치 4. 턱끈 5. 측면 리트랙터 6. 버클 7. 램프 클립 8. 청력 보호 장치 어댑터 조립을 위한 홀 9. 바이저 조립을 위한 홀 10. 표시 라벨
사용 유의사항: 라이딩을 할 때에는 언제나 보호 장비로서 헬멧을 착용해야 합니다. 최상의 편안함과 안정성을 구현할 수 있도록 반드시 사용자의 머리에 꼭 맞는 올바른 크기의 헬멧을 사용해야 합니다. 헬멧은 사용자에게 맞도록 조정되어야 합니다. 조절끈이 귀를 덮지 않도록 해야 하며, 버클은 턱뼈에 닿지 않도록 올바른 위치에서 착용해야 합니다. 또한 조절끈과 버클을 모두 편안하고 안전한 상태로 조정해야 합니다. 턱끈을 당겨 올바르게 조절한 후에는 항상 헬멧이 머리를 조이지 않는지, 앞뒤로 움직이지 않는지 확인해야 합니다(그림 1 참조).
헬멧 조절 방법: 헬멧을 착용한 후 후면 휠(시계 방향으로 돌리면 조이고, 시계 반대 방향으로 돌리면 느슨해짐) 또는 두 개의 신속 잠금 구성요소(포함되어 있는 모델에만 해당)를 사용하여 원하는 정도만큼 사이즈를 조절합니다. (그림 2 참조). 그림에 표시된 대로 크기 조절 장치를 목 뒤쪽 부분에 위치시킨 후(그림 3 참조) 방향 및 높이를 조절합니다. 턱끈을 조여 한쪽 버클 줄이 딸깍 소리를 내며 자리를 잡을 때까지 다른 쪽에 삽입합니다(그림 4a). 턱끈을 당겨 버클이 고정되었는지 확인합니다(그림 5). 헬멧이 머리에 완전히 고정되도록 턱끈의 길이를 조절합니다. 조절끈 끝을 고무 링에 끼워넣어 라이딩 시 끈이 달랑거리지 않도록 합니다. 턱끈의 측면 리트랙터를 귀 아래의 적절한 위치까지 당겨 조정합니다(그림 6). 헬멧을 벗으려면 버클의 양쪽에 있는 버튼을 동시에 눌러 턱끈을 풀어 줍니다(그림 4b).
예비 부품: 제조사의 승인을 받은 경우를 제외하고, 헬멧의 원래 구성요소를 하나 이상 변경, 교체 또는 제거하는 행위는 금지됩니다. KASK 순정 부품만 사용하십시오. 아래에 설명된 경우를 제외하고, 기타 액세서리를 장착하기 위해 헬멧을 개조할 수 없습니다. 필요한 경우 판매점 또는 제조사에 직접 문의하십시오.
액세서리: 바이저 부착물 어댑터 - 보닛 혹 어댑터 - 반사 스티커 - 목덜미 보호대- 솜브레로 - 귀마개 - 귀 보호 바이저(EN166) - 차광면(EN166) - 플라스틱 메쉬 프로텍터(EN1731) - 금속 메쉬 프로텍터(EN1731) - 교체 패딩 - 겨울 패딩.
위에 명시된 액세서리의 실제 구매 가능 여부는 판매점 또는 제조사에 확인하십시오. 액세서리와 함께 제공된 설치 및 사용 안내서를 따르십시오. 제조사의 승인을 받은 액세서리만 사용하십시오.
확인: 헬멧을 사용하기 전에 모든 부품에 문제가 없는지 확인하십시오. 헬멧이 심한 충격을 받은 후에는 손상이 육안으로 확인되지 않더라도 교체하십시오. 이후 충격을 흡수하고 기대에 맞게 보호하는 기능이 소진되었을 수 있습니다.
세척: 물과 중성 비누, 부드럽고 깨끗한 천을 이용하여 헬멧(및 액세서리)을 세척한 후 실온에서 자연 건조합니다. 내부 패딩은 벗겨내서 찬물에 손빨래하거나 세탁기(최대 30°C)로 세탁할 수 있습니다. 어떤 경우에도 화학 세제나 용제를 사용해서는 안 됩니다.
보관: 헬멧을 사용하지 않을 때는 5~35°C 온도에서 직사광선이나 열원을 피하여 보관하며, 원래 포장 상태로 보관하는 것이 좋습니다.
접착제 사용: 제조사 사양에 부합하는 경우가 아니라면 접착제, 용제, 스티커 및 페인트를 사용하지 마십시오. 예기치 않은 수리 또는 개조는 헬멧의 보호 기능을 저하시킬 수 있습니다.
이동: 장비의 유형(헬멧)에 따라, 이동에 요구되는 별도의 수단은 없습니다.
주의: 헬멧을 기반, 받침, 용기 등의 용도로 사용하지 마십시오. 헬멧을 압착하거나 떨어뜨리지 마십시오. 날카롭거나 위험한 물체에 접촉하지 마십시오. -20~+35°C를 벗어난 온도 범위에서 사용하지 마십시오. 크기 조절 장치를 잡아서 헬멧을 들지 마십시오. 화학 약품에 닿지 않도록 하십시오.
유효 수명: 헬멧의 수명은 온도, 직사광선에의 노출, 사용 빈도 등 퇴행 요인의 발생 여부에 따라 달라집니다. 헬멧을 정기적으로 점검하고, 항상 사용 전에는 헬멧 열화 상태의 실제적 요소를 나타내는 균열, 이탈, 변형, 벗겨짐 등의 손상이 있는지 확인하십시오. 극심한 충격을 받은 부품은 명확한 손상 징후가 없더라도 반드시 교체해야 합니다. 본 제품의 최고 수명은 제조일로부터 10년입니다. 이 기간 이후에는 시간이 경과함에 따라 소재가 노후되어 헬멧의 보호 기능이 저하되므로 폐기해야 합니다. 제조일은 헬멧 안쪽에 인쇄되어 있습니다.
검토: 매번 사용 전 육안으로 검사하는 것은 물론, 숙련된 검사자가 최소한 1년에 한 번 철저한 검토를 수행해야 합니다. 검사 등록은 다음 항목에 대한 세부적인 참조가 포함된 제어반에서 수행되어야 합니다. 유형, 모델, 제조사 데이터, 배치 또는 일련번호, 구매일, 만료일 및 최초 사용일, 검사일, 주의 사항 등. 라벨 또는 마킹을 제거하지 마십시오. 라벨과 마킹의 가독성을 확인하시기 바랍니다.
움푹 파이거나 긁힌 부분 또는 기타 손상이 있는 경우 헬멧을 사용하기 전에 먼저 제조사에 연락하여 검사를 받아야 합니다.
3년 보증: KASK는 제품의 소재 또는 세공 결함에 대해 3년 동안 품질 보증을 제공합니다. 본 보증에는 일반적인 마모, 개조, 올바르지 못한 보관, 적절치 못한 관리 또는 인증된 용도가 아닌 다른 용도로의 사용으로 인해 발생한 결함은 포함되지 않습니다.
마킹/라벨: 헬멧 안쪽의 라벨에 표시된 정보는 어떠한 이유에서라도 제거할 수 없습니다.
책임: KASK SPA는 KASK 제품을 실수로 또는 고의로 부적절하게 사용함으로써 발생한 직접적이거나 간접적인 손상에 대해 책임지지 않습니다. KASK 제품을 부적절하게 사용하여 발생한 모든 위험은 사용자가 감수합니다.
적합성 선언서 : 본 제품에 대한 UE 적합성 선언서의 복사본은 다음 웹 사이트에서 확인할 수 있습니다 www.kask.com